МЕАНДР

Общество с ограниченной ответственностью «МЕАНДР»

ЗАКАЗЧИК:
ООО «Крокс Си-Ай-Эс»

№ ДОГОВОРА:
0639-А01/19

Перепланировка нежилых помещений с целью размещения офиса
ООО «Крокс Си-Ай-Эс»
по адресу: г.Москва, Ленинградский проспект, д. 72 БЦ «Алкон», корпус 2, 5 этаж

РАБОЧАЯ ДОКУМЕНТАЦИЯ

0639А0119

Москва
2020

МЕАНДР

ОБЩЕСТВО С ОГРАНИЧЕННОЙ ОТВЕТСТВЕННОСТЬЮ "МЕАНДР"

ЗАКАЗЧИК:
ООО «Крокс Си-Ай-Эс»

№ ДОГОВОРА:
0639-А01/19

Перепланировка нежилых помещений с целью размещения офиса
ООО «Крокс Си-Ай-Эс»
по адресу: г.Москва, Ленинградский проспект, д. 72 БЦ «Алкон», корпус 2, 5 этаж

РАБОЧАЯ ДОКУМЕНТАЦИЯ

Раздел «Архитектурные интерьеры»

0639А0119-АИ

Том 1

Заказчик ООО «Крокс Си-Ай-Эс»	Сосновски Р.А.
Генеральный директор ООО "Меандр"	Гаврилов А.Ю.
ГАП	Гаврилов А.Ю.

МОСКВА
2020

Обозначение	Наименование	Примечание
	Том 1	
0639А0119-ПЗ	Раздел «Общая пояснительная записка»	
0639А0119-АИ	Раздел «Архитектурные интерьеры». Книга 1 «Планировочное решение»	
0639А0119-АИ	Раздел «Архитектурные интерьеры». Книга 2 «Чертежи нестандартных изделий»	
	Том 2	
0639А0119-ОВК	Раздел «Отопление, вентиляция и кондиционирование воздуха»	
	Том 3	
0639А0119-ЭОМ	Раздел «Силовое электрооборудование и освещение»	
	Том 4	
0639А0119-АУПТ	Раздел «Автоматическая установка водяного пожаротушения»	
	Том 5	
0639А0119-СС.АПС	Раздел «Автоматическая пожарная сигнализация»	
	Том 6	
0639А0119-СС.СОУЭ	Раздел «Система оповещения и управления эвакуацией»	
	Том 7	
0639А0119-СС.СКС	Раздел «Структурированная кабельная система»	

Подп. и дата

Инв. No дубл.

Взам. инв. No

Подп. и дата

Инв. N подл.

Рег. № СРО-П-179-12122012
123104, Москва, Малая Бронная ул., д.2, стр.1
8 (495) 215-5448
www.meandre.ru, hello@meandre.ru

МЕАНДР

ЗАКАЗЧИК: ООО «Крокс Си-Ай-Эс»

0639А0119-СП

Изм.	Кол.уч.	Лист	N док.	Подп.	Дата
ГАП		Гаврилов			18.05.20
Выполнил		Погосян			18.05.20
Проверил		Гаврилов			18.05.20

Ведомость основных комплектов рабочих чертежей

Стадия	Лист	Листов
Р	1	2

ООО "Меандр"

Обозначение	Наименование	Примечание
	Том 8	
0639А0119-СС.СКД	Раздел «Система контроля и управления доступом»	
	Том 9	
0639А0119-СС.СВН	Раздел «Система охранного видеонаблюдения»	

Подп. и дата

Инв. № дубл.

Взам. инв. №

Подп. и дата

Инв. N подл.

ОБОЗНАЧЕНИЕ	НАИМЕНОВАНИЕ	ПРИМЕЧАНИЕ
0639А0119-АИ.С	Ведомость рабочих чертежей	2 Листа
0639А0119-АИ.СС	Ведомость ссылочных и прилагаемых документов	2 Листа
0639А0119-АИ.1	Существующий план	
0639А0119-АИ.2	План демонтажа	
0639А0119-АИ.3	План демонтажа существующих потолков	
0639А0119-АИ.4	План новых перегородок	
0639А0119-АИ.5	План разметки перегородок	
0639А0119-АИ.6	План заполнения проемов	
0639А0119-АИ.7	План расстановки мебели	
0639А0119-АИ.8	План напольных покрытий	
0639А0119-АИ.9	План раскладки напольных покрытий	
0639А0119-АИ.10	План конструкции полов	
0639А0119-АИ.11	План потолков	
0639А0119-АИ.12	План отделки потолка	
0639А0119-АИ.13	План потолочного освещения	
0639А0119-АИ.14	План привязки светильников	
0639А0119-АИ.15	План отделки стен	
0639А0119-АИ.16	План расстановки розеток	
0639А0119-АИ.17	План оформления окон и стеклянных перегородок	
0639А0119-АИ.18	План оформления окон и стеклянных перегородок	
0639А0119-АИ.19	План средств визуальной ориентации	
0639А0119-АИ.20	План пожарной безопасности	
0639А0119-АИ.21	Развертки стеклянных перегородок	
0639А0119-АИ.22	Гардеробная система	
0639А0119-АИ.23	Тип заполнения проема I	

Подп. и дата

Инв. No дубл.

Взам. инв. No

Подп. и дата

Инв. N подл.

Рег. № СРО-П-179-12122012
123104, Москва, Малая Бронная ул., д.2, стр.1
8 (495) 215-5448
www.meandre.ru, hello@meandre.ru

МЕАНДР

ЗАКАЗЧИК: ООО «Крокс Си-Ай-Эс»

0639А0119-С

Изм.	Кол.уч.	Лист	N док.	Подп.	Дата
ГАП		Гаврилов			02.03.20
Выполнил		Погосян			02.03.20
Проверил		Гаврилов			02.03.20

Ведомость рабочих чертежей

Стадия	Лист	Листов
Р	1	2

ООО "Меандр"

ОБОЗНАЧЕНИЕ	НАИМЕНОВАНИЕ	ПРИМЕЧАНИЕ
0639А0119-АИ.24	Тип заполнения проема II	
0639А0119-АИ.25	Тип заполнения проема III	
0639А0119-АИ.26	Тип заполнения проема IV	
0639А0119-АИ.27	Детали декоративных панелей	
0639А0119-АИ.28	Детали нестандартных дверей	
0639А0119-АИ.30	Детали стола кафетерия	
0639А0119-АИ.31	Детали гостевого гардероба	
0639А0119-АИ.32	Детали размещения оборудования в серверной	
0639А0119-АИ.33	Координационный план потолка	
0639А0119-АИ.34	Стол рецепции	

Обозначение	Наименование	Примечание
	ССЫЛОЧНЫЕ ДОКУМЕНТЫ	
СП 118.13330.2012	Общественные здания и сооружения	
СП 131.13330.2012	Строительная климатология	
СП 50.13330.2012	Тепловая защита зданий	
СП 52.13330.2011	Естественное и искусственное освещение	
СП 118.13330.2012	Общественные здания административного назначения	
СП 59.13330.2012	Доступность зданий и сооружений для маломобильных групп населения	
СП 7.13130.2013	Отопление, вентиляция и кондиционирование	
СП 30.13330.2012	Внутренний водопровод и канализация зданий	
СП 44.13330.2011	Административные и бытовые здания	
СП 31-110-2003	Проектирование и монтаж электроустановок жилых и общественных зданий	
СП 35-101-2001	Проектирование зданий и сооружений с учетом доступности для маломобильных групп населения. Общие положения	
СП 35-103-2001	Общественные здания и сооружения, доступные маломобильным посетителям	
ГОСТ 12.1.004-91*	ССБТ. Пожарная безопасность. Общие требования	
ГОСТ 16363-98	Средства защитные для древесины. Метод определения огнезащитных свойств.	
ГОСТ 30247.1-94	Конструкции строительные. Методы испытаний на огнестойкость. Несущие и ограждающие конструкции	
ГОСТ 30494-96	Здания жилые и общественные. Параметры микроклимата в помещениях	
ГОСТ Р 50571.1-93	Электроустановки зданий	
СП 5.13130.2009	Установки пожарной сигнализации и автоматического пожаротушения	
СП 3.13130.2009	Система оповещения и управления эвакуацией людей при пожаре.	
ПУЭ	Правила устройства электроустановок	
СанПиН 2.2.1/2.1.1.1278-03	Гигиенические требования к естественному, искусственному и совмещенному освещению жилых и общественных зданий	
СанПиН 2.2.1/2.1.1.1076-01	Гигиенические требования к инсоляции и солнцезащите помещений жилых и общественных зданий и территорий	
СанПиН 2.2.2.1332-03	Гигиенические требования к организации работы на копировально-множительной технике	

Подп. и дата

Инв. No дубл.

Взам. инв. No

Подп. и дата

Инв. N подл.

Рег. N° СРО-П-179-12122012
123104, Москва, Малая Бронная ул., д.2, стр.1
8 (495) 215-5448
www.meandre.ru, hello@meandre.ru

МЕАНДР

ЗАКАЗЧИК: ООО «Крокс Си-Ай-Эс»

0639А0119-АИ.СС

Изм.	Кол.уч.	Лист	N док.	Подп.	Дата
ГАП		Гаврилов			18.05.20
Выполнил		Погосян			18.05.20
Проверил		Гаврилов			18.05.20

Ведомость ссылочных и прилагаемых документов

Стадия	Лист	Листов
Р	1	2

ООО "Меандр"

Обозначение	Наименование	Примечание
СанПиН 2.2.2/2.4.1340-03	Гигиенические требования к персональным электронно-вычислительным машинам и организации работы	
СанПиН 2.12.729-99	Полимерные и полимерсодержащие строительные материалы, изделия и конструкции. Гигиенические требования безопасности	
СН 2.2.4/2.1.8.562-96	Шум на рабочих местах, в помещениях жилых, общественных зданий и на территории жилой застройки	
СН 2.2.4/2.1.8.583-96	Инфразвук на рабочих местах, в помещениях жилых, общественных зданий и на территории жилой застройки	
СН 2.2.4/2.1.8.566-96	Вибрация на рабочих местах, в помещениях жилых, общественных зданий и на территории жилой застройки	
ГН 2.2.5.1313-03	Предельно допустимые концентрации (ПДК) вредных веществ в воздухе рабочей зоны	
РД 78.35.003-2002	Инженерно-техническая укрепленность. Технические средства охраны. Требования и нормы проектирования по защите объектов от преступных посягательств	
Серия 1.031.9-2.07, выпуск 3	Перегородки из гипсокартонных КНАУФ-листов	
Серия 1.073.9-2.08, выпуск 3	Облицовка из гипсокартонных КНАУФ-листов	
Серия 1.045.9-2.08, выпуск 2	Подвесные потолки из гипсокартонных КНАУФ-листов и гипсоволокнистых КНАУФ-суперлистов	
	ПРИЛАГАЕМЫЕ ДОКУМЕНТЫ	
0639А0119-АИ-СП	Спецификация изделий и материалов	
0639А0119-РР	Расчет категории помещений по взрывопожарной и пожарной опасности	

Подп. и дата

Инв. No дубл.

Взам. инв. No

Подп. и дата

Инв. N подл.

СУЩЕСТВУЮЩИЙ ПЛАН

М1:100

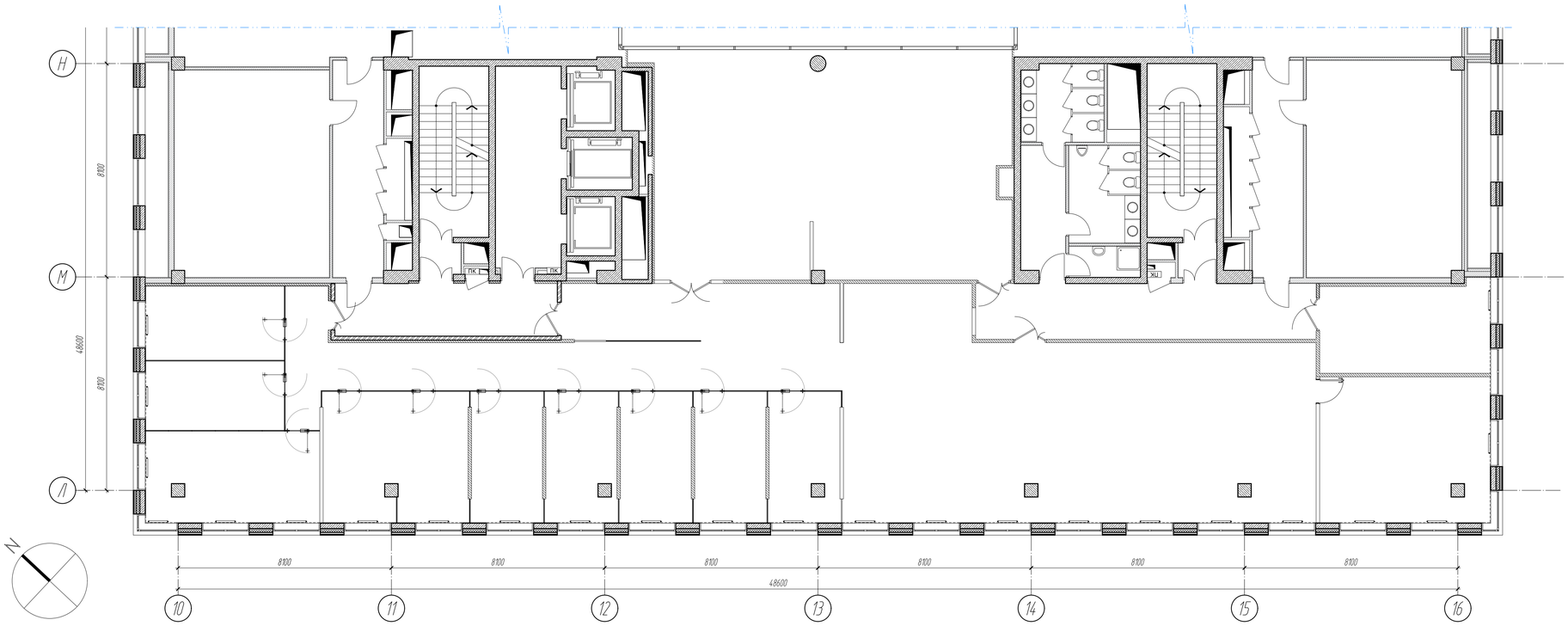

КЛЮЧЕВОЙ ПЛАН

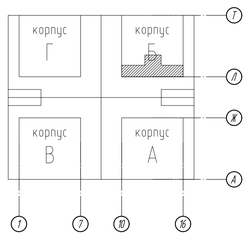

АРЕНДОДАТЕЛЬ: АЛКОН МЕНЕДЖМЕНТ

ЗАКАЗЧИК: ООО «КРОКС СИ-АЙ-ЭС»

Рег. № СРО-П-179-12122012
123104, Москва, Малая Бронная ул., д.2, стр.1
8 (495) 215-5448
www.meandre.ru • hello@meandre.ru

МЕАНДР

Изм	Кол.уч.	Лист	N док.	Подп.	Дата
ГАП		Гафарилов			18.05.20
Выполнил		Погосян			18.05.20
Проверил		Гафарилов			18.05.20

Заказчик: ООО «Крокс Си-Ай-Эс»

06.39А0119-АИ

Административное здание
По адресу: г.Москва, Ленинградский проспект, д. 72 БЦ «Алкон», корпус 2, 5 этаж

Перепланировка нежилых помещений с целью размещения офиса ООО «Крокс Си-Ай-Эс»
Том 1
Раздел «Архитектурные интерьеры»

Стадия	Лист	Листов
Р	1	

Существующий план
5-ый этаж

ООО «Меандр»

Инв. N подл. | Подп. и дата | Взам. инв. No | Инв. No дубл. | Подп. и дата

A1H (841x594)

ПЛАН ДЕМОНТАЖА

М1:100

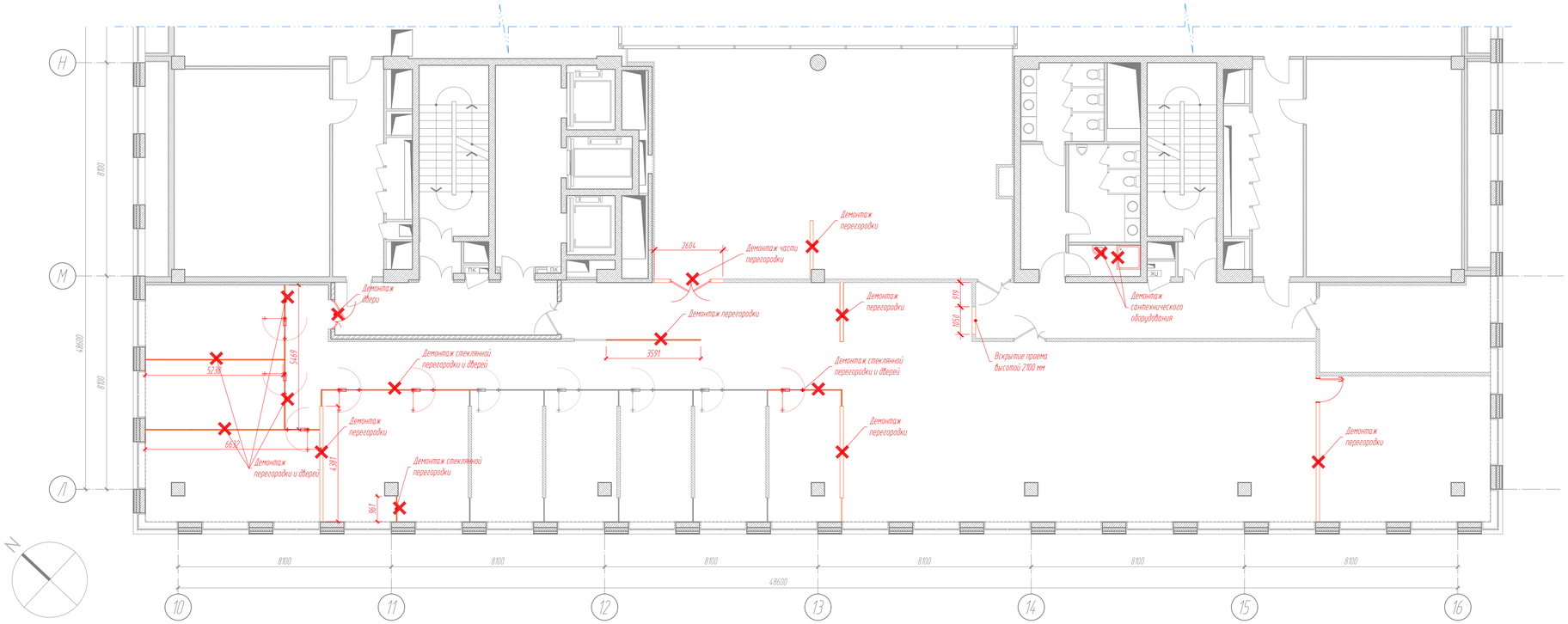

ВЕДОМОСТЬ ДЕМОНТИРУЕМЫХ КОНСТРУКЦИЙ

Обозн.	Тип	Наименование материала	Высота, мм	Кол-во
		Дверь стеклянная		7 шт
		Дверь глухая		1 шт
		Перегородка стеклянная	2700	30,3 м. пог.
		Перегородка сплошная гипсокартонная	3600	19 м. пог.

УСЛОВНЫЕ ОБОЗНАЧЕНИЯ

Демонтируемые двери

Демонтируемые несущие перегородки

Обозначение демонтируемых конструкций

ПРИМЕЧАНИЯ

1. На всей площади кроме санузлов демонтировать отделку пола, включая плинтусы и порожки
2. При демонтаже стеклянных дверей, сохранить их для повторного использования
3. Демонтировать светильники
4. Инженерное оборудование предназначенное для повторного применения демонтировать в соответствии с указаниями соответствующих разделов.

КЛЮЧЕВОЙ ПЛАН

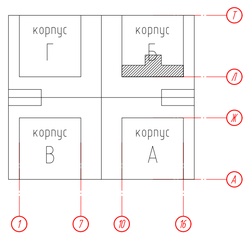

АРЕНДОДАТЕЛЬ: АЛКОН МЕНЕДЖМЕНТ

ЗАКАЗЧИК: ООО «КРОКС СИ-АЙ-ЭС»

Рег. № СРО-П-179-12122012
123104, Москва, Малая Бронная ул., д.2, стр.1
8 (495) 215-5448
www.meandre.ru • hello@meandre.ru

МЕАНДР

Изм.	Кол.уч.	Лист	N док.	Подп.	Дата
ГАП		Гафарилов			18.05.20
Выполнил		Погосян			18.05.20
Проверил		Гафарилов			18.05.20

Заказчик: ООО «Крокс Си-Ай-Эс»

06.39А0119-АИ

Административное здание
По адресу: г.Москва, Ленинградский проспект, д. 72 БЦ «Алкон», корпус 2, 5 этаж

Перепланировка нежилых помещений с целью размещения офиса ООО «Крокс Си-Ай-Эс»
Том 1
Раздел «Архитектурные интерьеры»

Стадия	Лист	Листов
Р	2	

План демонтажа
5-ый этаж

ООО «Меандр»

Инв. N подл. | Подп. и дата | Взам. инв. N | Инв. N дубл. | Подп. и дата

А1Н (841х594)

ПЛАН ДЕМОНТАЖА СУЩЕСТВУЮЩИХ ПОТОЛКОВ

М1:100

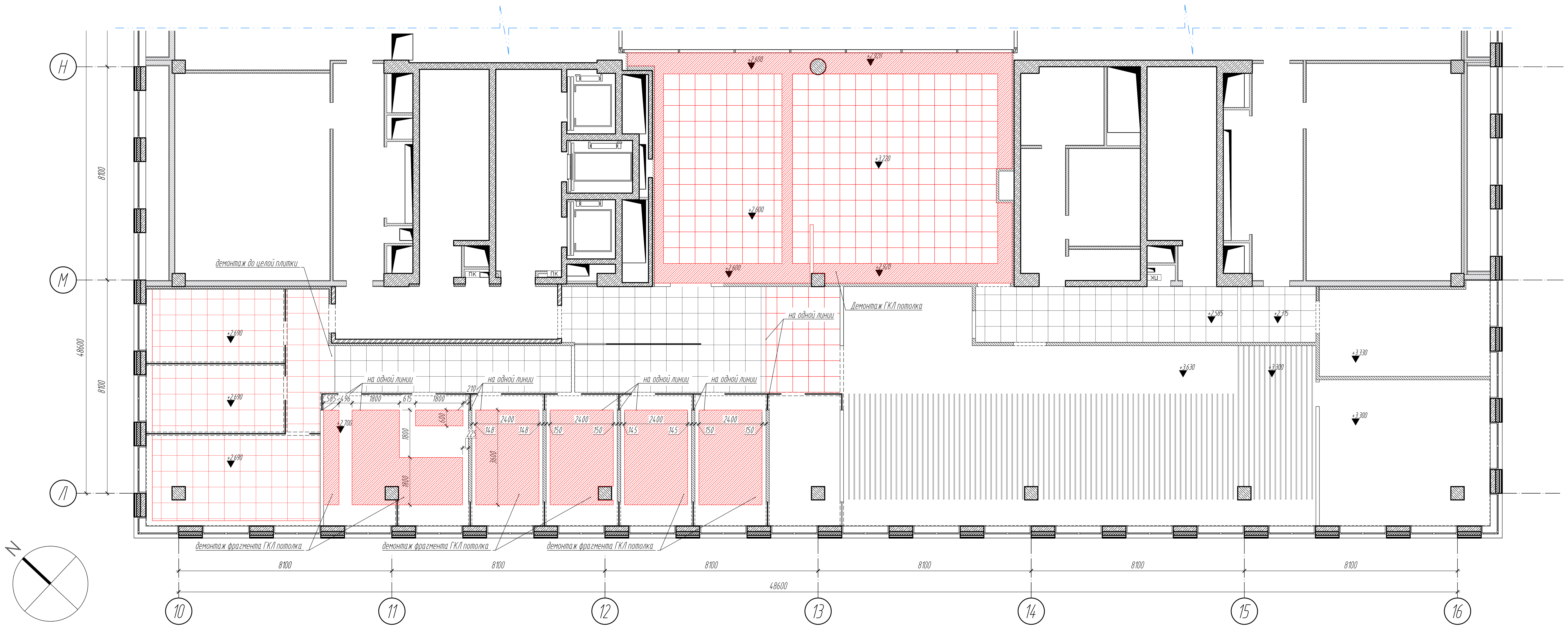

ВЕДОМОСТЬ ДЕМОНТИРУЕМЫХ КОНСТРУКЦИЙ

Обозн.	Тип	Наименование материала	Высота.мм	Кол-во
		Демонтаж ГКЛ потолка		77,6 м.кв
		Демонтаж подвесного потолка		155,0 м.кв

КЛЮЧЕВОЙ ПЛАН

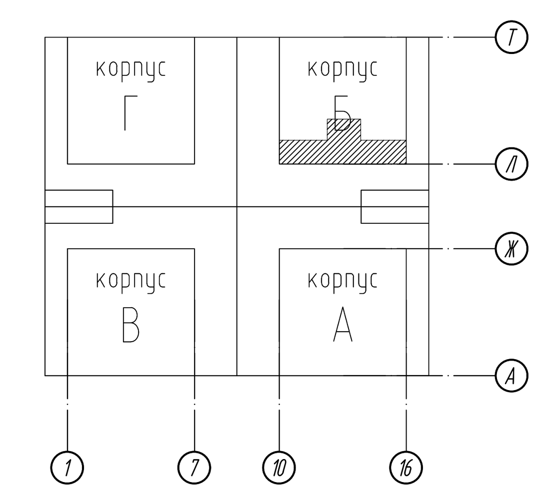

АРЕНДОДАТЕЛЬ: АЛКОН МЕНЕДЖМЕНТ

ЗАКАЗЧИК: ООО «КРОКС СИ-АЙ-ЭС»

Рег. N° СРО-П-179-12122012
123104, Москва, Малая Бронная ул., д.2, стр.1
8 (495) 215-5448
www.meandre.ru + hello@meandre.ru

Заказчик: ООО «Крокс Си-Ай-Эс» — 0639А0119-АИ

Административное здание
По адресу: г.Москва, Ленинградский проспект, д. 72 БЦ «Алкон», корпус 2, 5 этаж

Изм.	Кол.уч.	Лист	N док.	Подп.	Дата
ГАП		Гаврилов			18.05.20
Выполнил		Погосян			18.05.20
Проверил		Гаврилов			18.05.20

Перепланировка нежилых помещений с целью размещения офиса ООО «Крокс Си-Ай-Эс»
Том 1
Раздел «Архитектурные интерьеры»

Стадия	Лист	Листов
Р	3	

План демонтажа существующих потолков
5-ый этаж

ООО «Меандр»

Подп. и дата | Инв. № дубл. | Взам. инв. № | Подп. и дата | Инв. № подл.

А1 Н (841x594)

ПЛАН НОВЫХ ПЕРЕГОРОДОК

М1:100

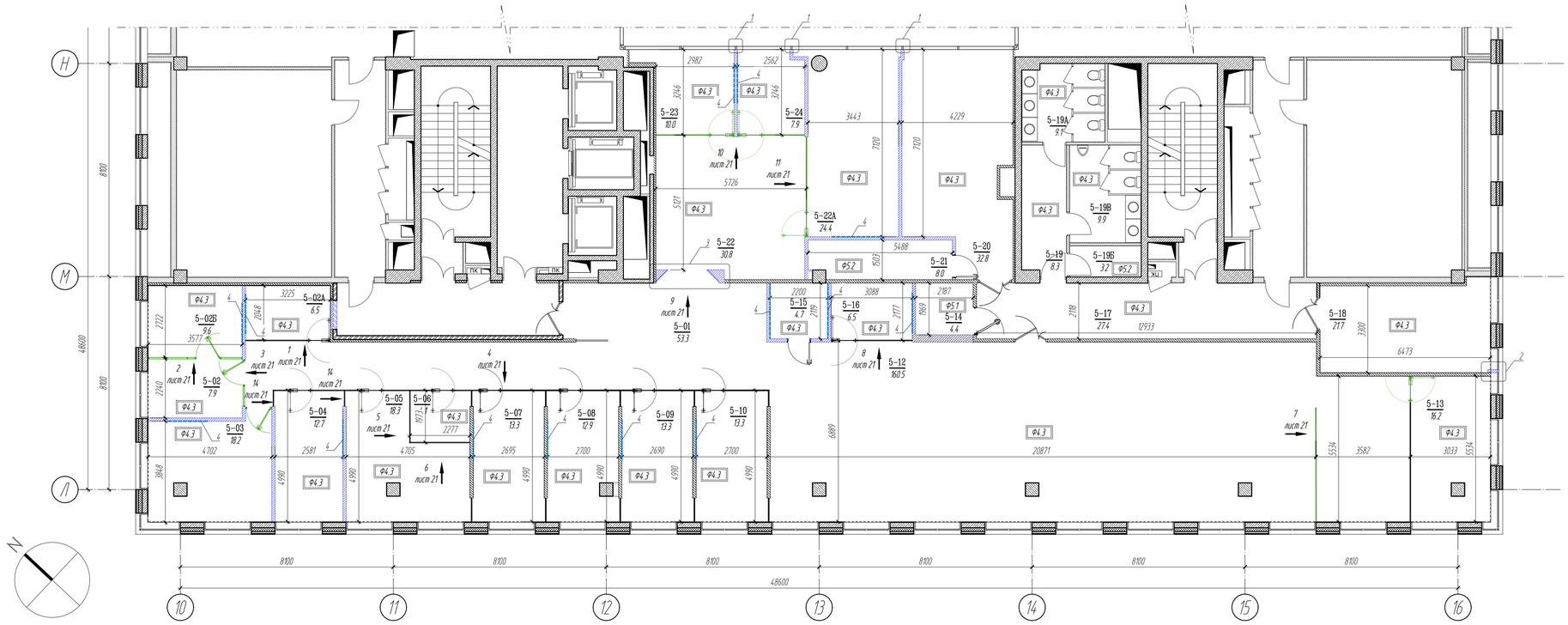

2 Узел 1 М14

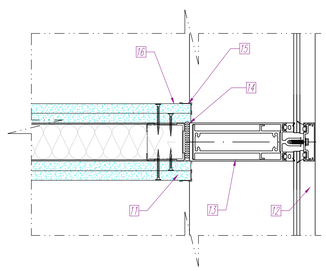

Стык гипсокартонной перегородки и фасадного остекления выполнять без нарушения целостности фасадной системы

3 Узел 2 М14

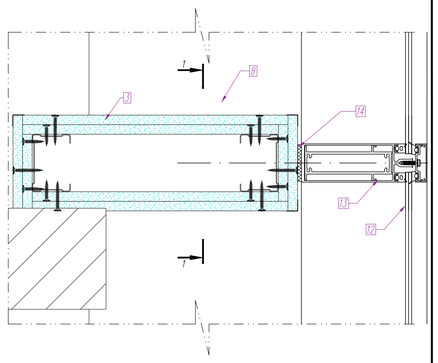

4 Узел 3 М120

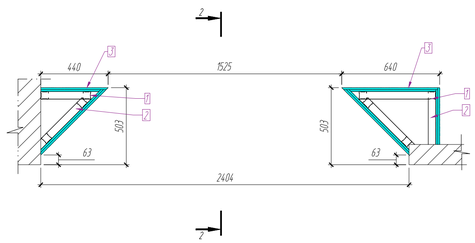

5 Разрез 2-2 М120

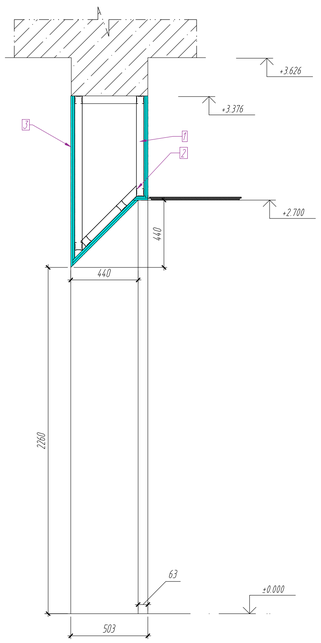

6 Разрез 1-1 (фрагмент) М14

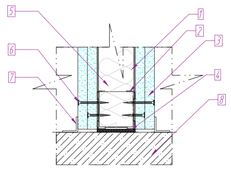

Стык гипсокартонной перегородки и подоконника выполнять без нарушения целостности подоконника, не допускается крепление к подоконникам и создание нагрузок на них

Поз	Наименование
1	КНАУФ-Профиль ПС
2	КНАУФ-Профиль ПН
3	КНАУФ-Лист
4	Лента уплотнительная (герметик)
5	Изоляционный материал
6	Винт самонарезающий
7	Алюм уголок L20x20x2, окрашенный белый приклеить к гкл перегородке
8	Существующий подоконник
11	ГКЛ перегородка
12	Система фасадного остекления
13	Стойка витража
14	Уплотнитель (вибро-лента)
15	Уголок П9-2
16	Малярная сетка+шпаклевка

Перв. примен. | Подп. и дата | Инв. № дубл. | Взам. инв. № | Подп. и дата | Инв. № подл.

ЭКСПЛИКАЦИЯ ПОМЕЩЕНИЙ

Номер помещения	Наименование	Площадь, м²	Кат помещения
5-01	Коридор	53.3	
5-02	Кабинет	7.9	
5-02А	Переговорная	6.5	
5-02Б	Кабинет	9.6	
5-03	Индивидуальный кабинет	18.2	
5-04	Индивидуальный кабинет	12.7	
5-05	Групповой кабинет	18.3	
5-06	Переговорная комната	4.1	
5-07	Индивидуальный кабинет	13.3	
5-08	Индивидуальный кабинет	12.9	
5-09	Индивидуальный кабинет	13.3	
5-10	Индивидуальный кабинет	13.3	
5-12	Открытый офис	160.5	
5-13	Групповой кабинет	16.2	
5-14	Серверная	4.4	В3
5-15	Гардероб	4.7	
5-16	Переговорная комната	6.5	
5-17	Коридор	27.4	
5-18	Кафетерий	21.7	
5-19	Тамбур	8.3	
5-19А	Санузел женский	9.1	
5-19Б	Кладовая ИТ	3.2	Д
5-19В	Санузел мужской	9.9	
5-20	Групповой кабинет	32.8	
5-21	Подсобное помещение	8.0	В2
5-22	Шоурум	30.8	
5-22А	Переговорная комната	24.4	
5-23	Переговорная комната	10.0	
5-24	Переговорная комната	7.9	
	ВСЕГО	581.1	

УСЛОВНЫЕ ОБОЗНАЧЕНИЯ

2-6Г — Обозначение помещения
45.6 — Номер помещения / Площадь м.кв.

Ф4.3 — Класс функциональной пожарной опасности помещения по ФЗ-123 от 22.07.2008

Обозначение двери с указанием направления открывания

8 / лист 13 — Обозначение вида: Номер или буква вида / Лист (в случае размещения на другом листе раздела)

ПРИМЕЧАНИЯ

1. Размеры перегородок см. лист 5.
2. Спецификация дверей см. лист 23-26
3. Подрядчик несет ответственность за выполнение всех необходимых усилений для монтажа стеклянных перегородок.
4. За 0.000 принят уровень чистого пола на площадке эвакуационной лестницы.
5. Узел 4, обозначенный на плане - местное усиление под установку навесного оборудования - СМЛ 12 мм вместо первого слоя ГКЛ.

КЛЮЧЕВОЙ ПЛАН

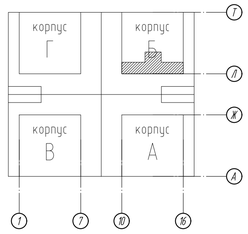

АРЕНДОДАТЕЛЬ: АЛКОН МЕНЕДЖМЕНТ

ЗАКАЗЧИК: ООО «КРОКС СИ-АЙ-ЭС»

Рег. № СРО-П-179-12122012
123104, Москва, Малая Бронная ул., д.2, стр.1
8 (495) 215-5448
www.meandre.ru + hello@meandre.ru

МЕАНДР

Изм.	Кол.уч.	Лист	N док.	Подп.	Дата
ГАП		Гафиров			18.05.20
Выполнил		Посохин			18.05.20
Проверил		Гафиров			18.05.20

Заказчик: ООО «Крокс Си-Ай-Эс» — 0639А0119-АИ

Административное здание
По адресу: г.Москва, Ленинградский проспект, д. 72 БЦ «Алкон», корпус 2, 5 этаж

Перепланировка нежилых помещений с целью размещения офиса ООО «Крокс Си-Ай-Эс»
Том 1
Раздел «Архитектурные интерьеры»

Стадия	Лист	Листов
Р	4	

План новых перегородок
5-ый этаж

ООО «Меандр»

А1 Н (841х594)

ПЛАН РАЗМЕТКИ ПЕРЕГОРОДОК

М1:100

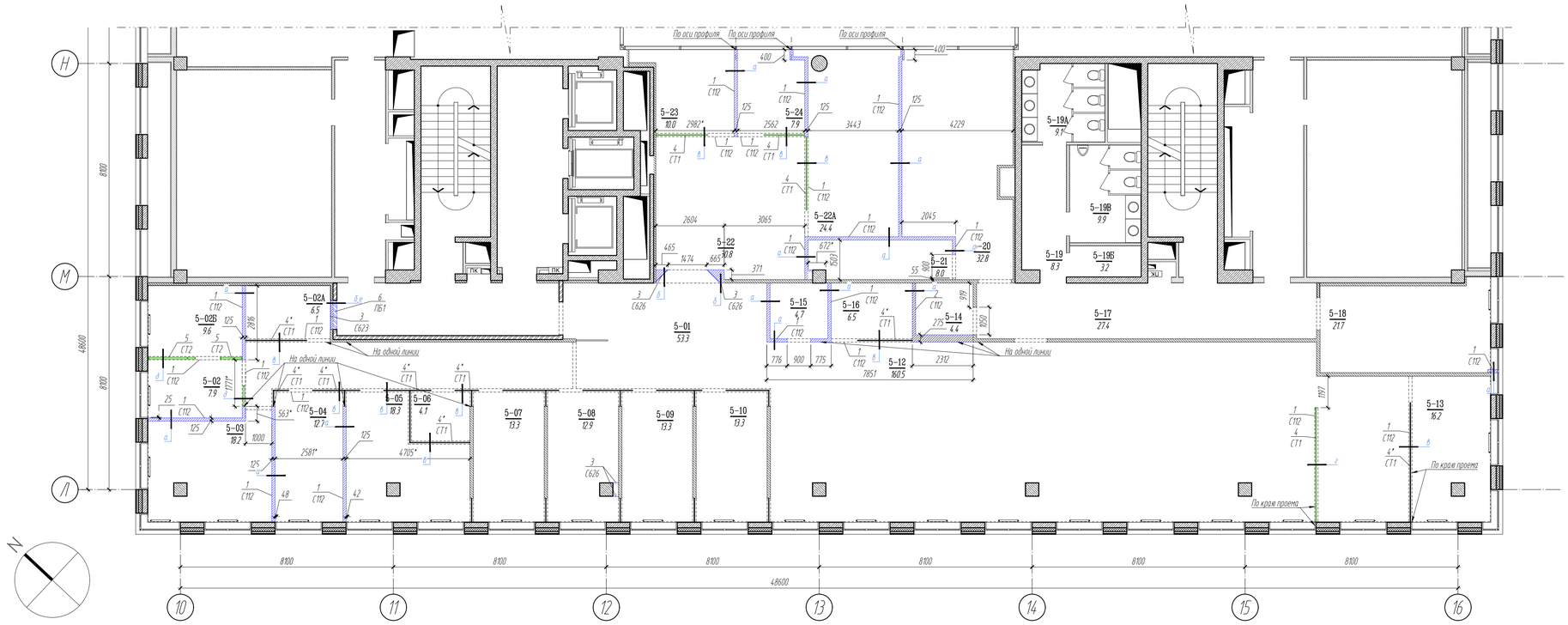

2 Разрез «а» М1:16

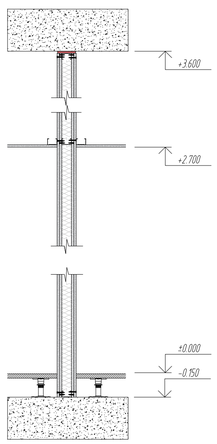

3 Разрез «б» М1:16

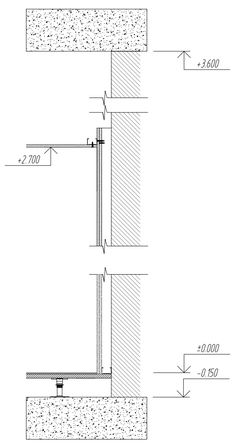

4 Разрез «в» М1:16

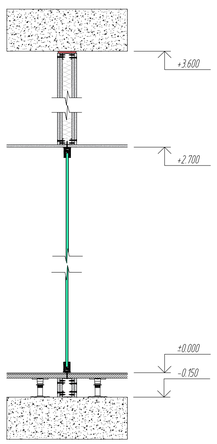

5 Разрез «г» М1:16

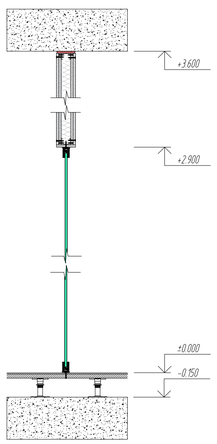

6 Разрез «д» М1:16

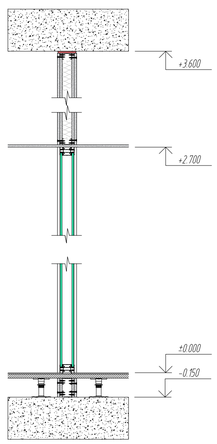

7 Разрез «е» М1:16

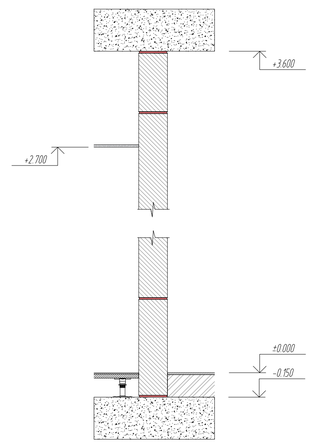

ВЕДОМОСТЬ ПЕРЕГОРОДОК

Поз	Обозначение	Наименование	Кол-во, $м^2$	Масса ед., кг	Примечание
1	Серия 1.031.9-2.07.2-3	С112 (D=125мм) ГКЛ	201.0	-	КО (45) Е160
2	Серия 1.031.9-2.07.2-3	С112 (D=125мм) ГКЛО	16.0	-	КО (45) Е190
3	Серия 1.073.9-2.08.1-8	С626 ГКЛ	16.0	-	не огнестойкая
4		СТ1 AMG-GLASS	29.0	-	не огнестойкая
4*		СТ1 Перенос существующей безрамной перег.	52.7	-	не огнестойкая
5		СТ2 AMG-CLASSIC DOUBLE	12.1	-	не огнестойкая
6	Ecoterm D400 Classic D500 (150x250x625)	ПБ1 Перегородка из газобетонных блоков	2.3	-	КО (45) Е120

ЭКСПЛИКАЦИЯ ПОМЕЩЕНИЙ

Номер помещения	Наименование	Площадь, $м^2$	Кат помещения
5-01	Коридор	53.3	
5-02	Кабинет	7.9	
5-02А	Переговорная	6.5	
5-02Б	Кабинет	9.6	
5-03	Индивидуальный кабинет	18.2	
5-04	Индивидуальный кабинет	12.7	
5-05	Групповой кабинет	18.3	
5-06	Переговорная комната	4.1	
5-07	Индивидуальный кабинет	13.3	
5-08	Индивидуальный кабинет	12.9	
5-09	Индивидуальный кабинет	13.3	
5-10	Индивидуальный кабинет	13.3	
5-12	Открытый офис	160.5	
5-13	Групповой кабинет	16.2	
5-14	Серверная	4.4	В3
5-15	Гардероб	4.7	
5-16	Переговорная комната	6.5	
5-17	Коридор	27.4	
5-18	Кафетерий	21.7	
5-19	Тамбур	8.3	
5-19А	Санузел женский	9.1	
5-19Б	Кладовая ИТ	3.2	Д
5-19В	Санузел мужской	9.9	
5-20	Групповой кабинет	32.8	
5-21	Подсобное помещение	8.0	В2
5-22	Шоурум	30.8	
5-22А	Переговорная комната	24.4	
5-23	Переговорная комната	10.0	
5-24	Переговорная комната	7.9	
	ВСЕГО	581.1	

УСЛОВНЫЕ ОБОЗНАЧЕНИЯ

Обозначение помещения
2-6Г — Номер помещения
45.6 — Площадь, $м^2$

Обозначение типа перегородки
2 — Номер позиции
С112 — Тип перегородки

ПРИМЕЧАНИЯ

1. После разметки перегородок подрядчик обязан известить ГАПа и не приступать к возведению перегородок до утверждения разметки.

КЛЮЧЕВОЙ ПЛАН

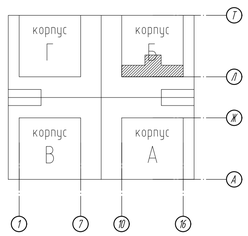

АРЕНДОДАТЕЛЬ: АЛКОН МЕНЕДЖМЕНТ

ЗАКАЗЧИК: ООО «КРОКС СИ-АЙ-ЭС»

Рег. № СРО-П-179-12122012
123104, Москва, Малая Бронная ул., д.2, стр.1
8 (495) 215-5448
www.meandre.ru + hello@meandre.ru

МЕАНДР

Изм	Кол.уч	Лист	N док.	Подп.	Дата
ГАП		Гафарилов			18.05.20
Выполнил		Погосян			18.05.20
Проверил		Гафарилов			18.05.20

Заказчик: ООО «Крокс Си-Ай-Эс» 0639А0119-АИ

Административное здание
По адресу: г.Москва, Ленинградский проспект, д. 72 БЦ «Алкон», корпус 2, 5 этаж

Перепланировка нежилых помещений с целью размещения офиса ООО «Крокс Си-Ай-Эс»
Том 1
Раздел «Архитектурные интерьеры»

Стадия	Лист	Листов
Р	5	

План разметки перегородок
5-ый этаж

ООО «Меандр»

Инв. № подл. | Подп. и дата | Взам. инв. №

А1Н (841х594)

ПЛАН ЗАПОЛНЕНИЯ ПРОЕМОВ

М1:100

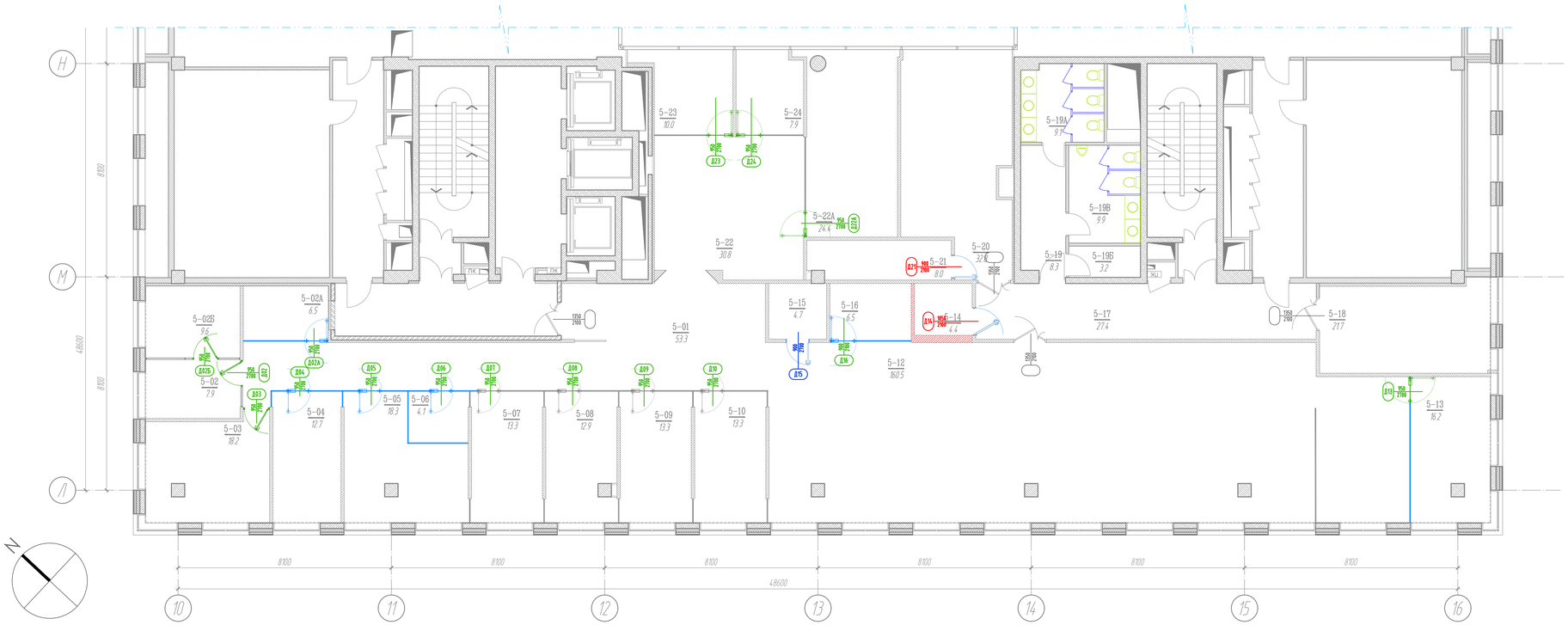

ЭКСПЛИКАЦИЯ ПОМЕЩЕНИЙ

Номер помещения	Наименование	Площадь, м²	Кат помещения
5-01	Коридор	53.3	
5-02	Кабинет	7.9	
5-02А	Переговорная	6.5	
5-02Б	Кабинет	9.6	
5-03	Индивидуальный кабинет	18.2	
5-04	Индивидуальный кабинет	12.7	
5-05	Групповой кабинет	18.3	
5-06	Переговорная комната	4.1	
5-07	Индивидуальный кабинет	13.3	
5-08	Индивидуальный кабинет	12.9	
5-09	Индивидуальный кабинет	13.3	
5-10	Индивидуальный кабинет	13.3	
5-12	Открытый офис	160.5	
5-13	Групповой кабинет	16.2	
5-14	Серверная	4.4	В3
5-15	Гардероб	4.7	
5-16	Переговорная комната	6.5	
5-17	Коридор	27.4	
5-18	Кафетерий	21.7	
5-19	Тамбур	8.3	
5-19А	Санузел женский	9.1	
5-19Б	Кладовая ИТ	3.2	Д
5-19В	Санузел мужской	9.9	
5-20	Групповой кабинет	32.8	
5-21	Подсобное помещение	8.0	В2
5-22	Шоурум	30.8	
5-22А	Переговорная комната	24.4	
5-23	Переговорная комната	10.0	
5-24	Переговорная комната	7.9	
	ВСЕГО	581.1	

УСЛОВНЫЕ ОБОЗНАЧЕНИЯ

Д08 — Обозначение типа заполнения проема
Номер типа
Высота проема
Ширина проема

ПРИМЕЧАНИЯ

КЛЮЧЕВОЙ ПЛАН

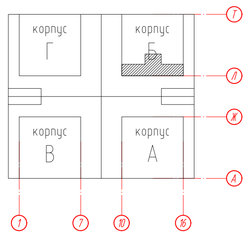

АРЕНДОДАТЕЛЬ: АЛКОН МЕНЕДЖМЕНТ

ЗАКАЗЧИК: ООО «КРОКС СИ-АЙ-ЭС»

Рег. № СРО-П-179-12122012
123104, Москва, Малая Бронная ул., д.2, стр.1
8 (495) 215-5448
www.meandre.ru • hello@meandre.ru

МЕАНДР

Изм.	Кол.уч.	Лист	N док.	Подп.	Дата
ГАП		Гафарилов			18.05.20
Выполнил		Погосян			18.05.20
Проверил		Гафарилов			18.05.20

Заказчик: ООО «Крокс Си-Ай-Эс»

06.39А0119-АИ

Административное здание
По адресу: г.Москва, Ленинградский проспект, д. 72 БЦ «Алкон», корпус 2, 5 этаж

Перепланировка нежилых помещений с целью размещения офиса ООО «Крокс Си-Ай-Эс»
Том 1
Раздел «Архитектурные интерьеры»

Стадия	Лист	Листов
Р	6	

План заполнения проемов
5-ый этаж

ООО «Меандр»

Инв. N подл. | Подп. и дата | Взам. инв. N | Инв. N дубл. | Подп. и дата

А1Н (841х594)

ПЛАН РАССТАНОВКИ МЕБЕЛИ

М1:100

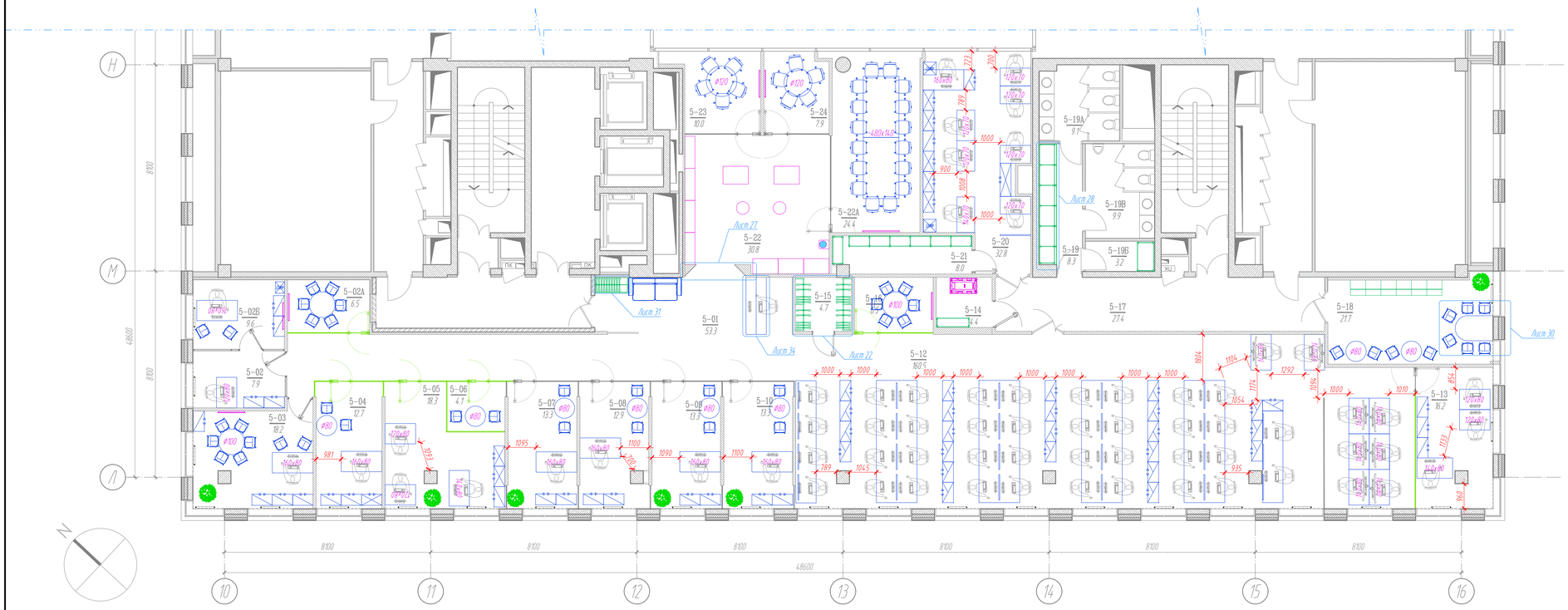

УСЛОВНЫЕ ОБОЗНАЧЕНИЯ ШКАФОВ

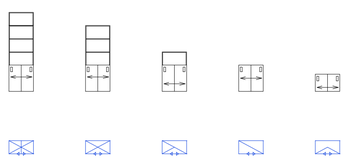

КОЛИЧЕСТВО РАБОЧИХ МЕСТ

Показатель	Количество
Постоянных мест в открытом пространстве	42 чел.
Резервных мест в открытом пространстве	3 чел.
Мест в групповых офисах	17 чел.
Мест в индивидуальных офисах	7 чел.
Всего мест постоянного пребывания	69 чел.
Мест в переговорных	28 чел.
Всего мест временного пребывания	28 чел.

ЭКСПЛИКАЦИЯ ПОМЕЩЕНИЙ

Номер помещения	Наименование	Площадь, м²	Кат помещения
5-01	Коридор	53.3	
5-02	Кабинет	7.9	
5-02А	Переговорная	6.5	
5-02Б	Кабинет	9.6	
5-03	Индивидуальный кабинет	18.2	
5-04	Индивидуальный кабинет	12.7	
5-05	Групповой кабинет	18.3	
5-06	Переговорная комната	4.1	
5-07	Индивидуальный кабинет	13.3	
5-08	Индивидуальный кабинет	12.9	
5-09	Индивидуальный кабинет	13.3	
5-10	Индивидуальный кабинет	13.3	
5-12	Открытый офис	160.5	
5-13	Групповой кабинет	16.2	
5-14	Серверная	4.4	В3
5-15	Гардероб	4.7	
5-16	Переговорная комната	6.5	
5-17	Коридор	27.4	
5-18	Кафетерий	21.7	
5-19	Тамбур	8.3	
5-19А	Санузел женский	9.1	
5-19Б	Кладовая ИТ	3.2	Д
5-19В	Санузел мужской	9.9	
5-20	Групповой кабинет	32.8	
5-21	Подсобное помещение	8.0	В2
5-22	Шоурум	30.8	
5-22А	Переговорная комната	24.4	
5-23	Переговорная комната	10.0	
5-24	Переговорная комната	7.9	
	ВСЕГО	581.1	

УСЛОВНЫЕ ОБОЗНАЧЕНИЯ

ПРИМЕЧАНИЯ

1. Мебель показана условно. Подбор и спецификация мебели производится после выбора Заказчиком Поставщика.
2. При окончательной расстановке мебели соблюдать ширину проходов – не менее 0,7м к одиночным рабочим местам, не менее 1,0м в остальных случаях.

КЛЮЧЕВОЙ ПЛАН

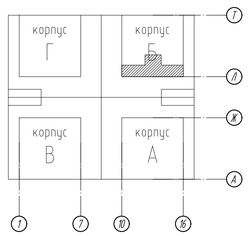

АРЕНДОДАТЕЛЬ: АЛКОН МЕНЕДЖМЕНТ

ЗАКАЗЧИК: ООО «КРОКС СИ-АЙ-ЭС»

Рег. № СРО-П-179-12122012
123104, Москва, Малая Бронная ул., д.2, стр.1
8 (495) 215-5448
www.meandre.ru + hello@meandre.ru

Изм.	Кол.уч.	Лист	N док.	Подп.	Дата
ГАП		Гафаилов			18.05.20
Выполнил		Погосян			18.05.20
Проверил		Гафаилов			18.05.20

Заказчик: ООО «Крокс Си-Ай-Эс»

06.39А0119-АИ

Административное здание
По адресу: г.Москва, Ленинградский проспект, д. 72 БЦ «Алкон», корпус 2, 5 этаж

Перепланировка нежилых помещений с целью размещения офиса ООО «Крокс Си-Ай-Эс»
Том 1
Раздел «Архитектурные интерьеры»

Стадия	Лист	Листов
Р	7	

План расстановки мебели
5-ый этаж

ООО «Меандр»

Инв. N подл. | Подп. и дата | Взам. инв. N | Инв. N дубл. | Подп. и дата

А1Н (841х594)

ПЛАН НАПОЛЬНЫХ ПОКРЫТИЙ

М1:100

1 Разрез пола КПП-1, КПП-2, КПП-3 М1:16

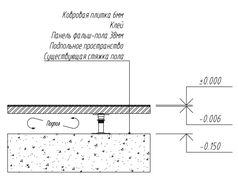

2 Разрез пола ПВХ-1, ПВХ-2 М1:16

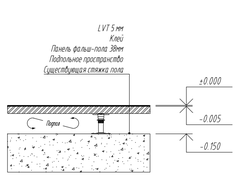

3 Разрез пола ПВХ-3 М1:16

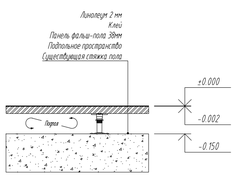

4 Разрез пола ПВХ-1 (по стяжке) М1:16

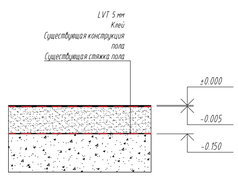

5 Разрез пола ПВХ-2 (по стяжке) М1:16

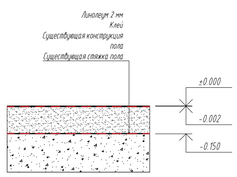

6 Узел стыка напольных покрытий М1:16

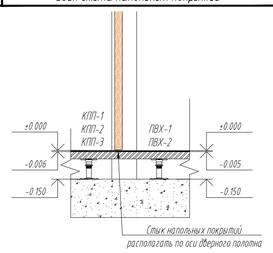

7 ДЕТАЛЬ ПЛИНТУСА 1 М1:2

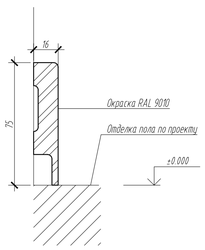

8 ДЕТАЛЬ ПЛИНТУСА 2 М1:2

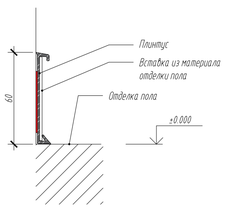

ВЕДОМОСТЬ ОТДЕЛОЧНЫХ МАТЕРИАЛОВ

	Тип	Наименование материала		Кол-во
	КПП-1	Модульная коврovая плитка Interface Composure 4169059 Marine 500x500 6x0.5 Устанавливается на клей-фиксатор	КМ3	144.6 м.кв.
	КПП-2	Модульная коврovая плитка Interface Composure 4169071 Olive 500x500 6x0.5 Устанавливается на клей-фиксатор	КМ3	39.2 м.кв.
	КПП-3	Модульная ковровая плитка Interface Composure 4169066 Abyss 500x500 6x0.5 Устанавливается на клей-фиксатор	КМ3	144.5 м.кв.
	ПВХ-1	Модульная LVT плитка Forbo Allura Flex Wood 63412FL1/63412FL5 blond timber - 1200x200x5 Устанавливается на клей-фиксатор	КМ2	163.2 м.кв.
	ПВХ-2	Модульная LVT плитка Forbo Allura Flex Material 62523FL1/62523FL5 grigio concrete - 500x500x5 Устанавливается на клей-фиксатор	КМ2	60.9 м.кв.
	ПВХ-3	Токопроводящая и токорассеивающая гомогенная ПВХ плитка. Forbo Colorex EC 250205 adula 615x615x2 Устанавливается на клей-фиксатор	КМ2	15.8 м.кв.
--------	1	Плинтус МДФ 16x80 мм белый		301 м.пог.
--------	2	Плинтус ПВХ DOLLKEN DSL 60 цвет серебрянный Заполнить ПВХ аналогичным отделке пола		41 м.пог.

ЭКСПЛИКАЦИЯ ПОМЕЩЕНИЙ

Номер помещения	Наименование	Площадь, м²	Кат. помещения
5-01	Коридор	53.3	
5-02	Кабинет	7.9	
5-02А	Переговорная	6.5	
5-02Б	Кабинет	9.6	
5-03	Индивидуальный кабинет	18.2	
5-04	Индивидуальный кабинет	12.7	
5-05	Групповой кабинет	18.3	
5-06	Переговорная комната	4.1	
5-07	Индивидуальный кабинет	13.3	
5-08	Индивидуальный кабинет	12.9	
5-09	Индивидуальный кабинет	13.3	
5-10	Индивидуальный кабинет	13.3	
5-12	Открытый офис	160.5	
5-13	Групповой кабинет	16.2	
5-14	Серверная	4.4	В3
5-15	Гардероб	4.7	
5-16	Переговорная комната	6.5	
5-17	Коридор	27.4	
5-18	Кафетерий	21.7	
5-19	Тамбур	8.3	
5-19А	Санузел женский	9.1	
5-19Б	Кладовая ИТ	3.2	Д
5-19В	Санузел мужской	9.9	
5-20	Групповой кабинет	32.8	
5-21	Подсобное помещение	8.0	В2
5-22	Шоурум	30.8	
5-22А	Переговорная комната	24.4	
5-23	Переговорная комната	10.0	
5-24	Переговорная комната	7.9	
	ВСЕГО	581.1	

УСЛОВНЫЕ ОБОЗНАЧЕНИЯ

- КМ2 — Класс пожарной опасности материала по ФЗ № 123 от 22.07.08
- ГКП-1б — Обозначение типа отделки пола
- 1 — Обозначение типа плинтуса

ПРИМЕЧАНИЯ

1. Стык различных напольных покрытий в дверных проемах располагать по оси дверного полотна.
2. Под стеклянной перегородкой стык разлочных напольных покрытий располагать по центру профиля
3. Читать совместно с планом раскладки напольных покрытий лист АИ.9
4. До закупки Подрядчик обязан предоставить образцы всех материалов для согласования Заказчиком
5. Объем материалов указан без запаса на подрезку.
6. Для отделки полов применять материалы с классом пожарной опасности не выше КМ3. Подрядчик предоставляет сертификаты пожарной безопасности и соответствия на материалы, подлежащие сертификации
7. Если не указана новая отделка, существующая отделка сохраняется без изменений

КЛЮЧЕВОЙ ПЛАН

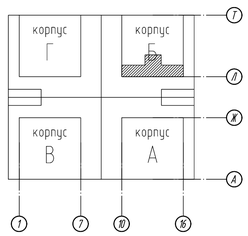

АРЕНДОДАТЕЛЬ: АЛКОН МЕНЕДЖМЕНТ

ЗАКАЗЧИК: ООО «КРОКС СИ-АЙ-ЭС»

Рег. № СРО-П-179-12122012
123104, Москва, Малая Бронная ул., д.2, стр.1
8 (495) 215-5448
www.meandre.ru • hello@meandre.ru
МЕАНДР

Изм.	Кол.уч.	Лист	N док.	Подп.	Дата
ГАП		Гафурилов			18.05.20
Выполнил		Погосян			18.05.20
Проверил		Гафурилов			18.05.20

Заказчик: ООО «Крокс Си-Ай-Эс» 0639А0119-АИ

Административное здание
По адресу: г.Москва, Ленинградский проспект, д. 72 БЦ «Алкон», корпус 2, 5 этаж

Перепланировка нежилых помещений с целью размещения офиса ООО «Крокс Си-Ай-Эс»
Том 1
Раздел «Архитектурные интерьеры»

Стадия	Лист	Листов
Р	8	

План напольных покрытий
5-ый этаж

ООО «Меандр»

Инв. № подл. | Подп. и дата | Взам. инв. №

А1Н (841х594)

ПЛАН РАСКЛАДКИ НАПОЛЬНЫХ ПОКРЫТИЙ

М1:100

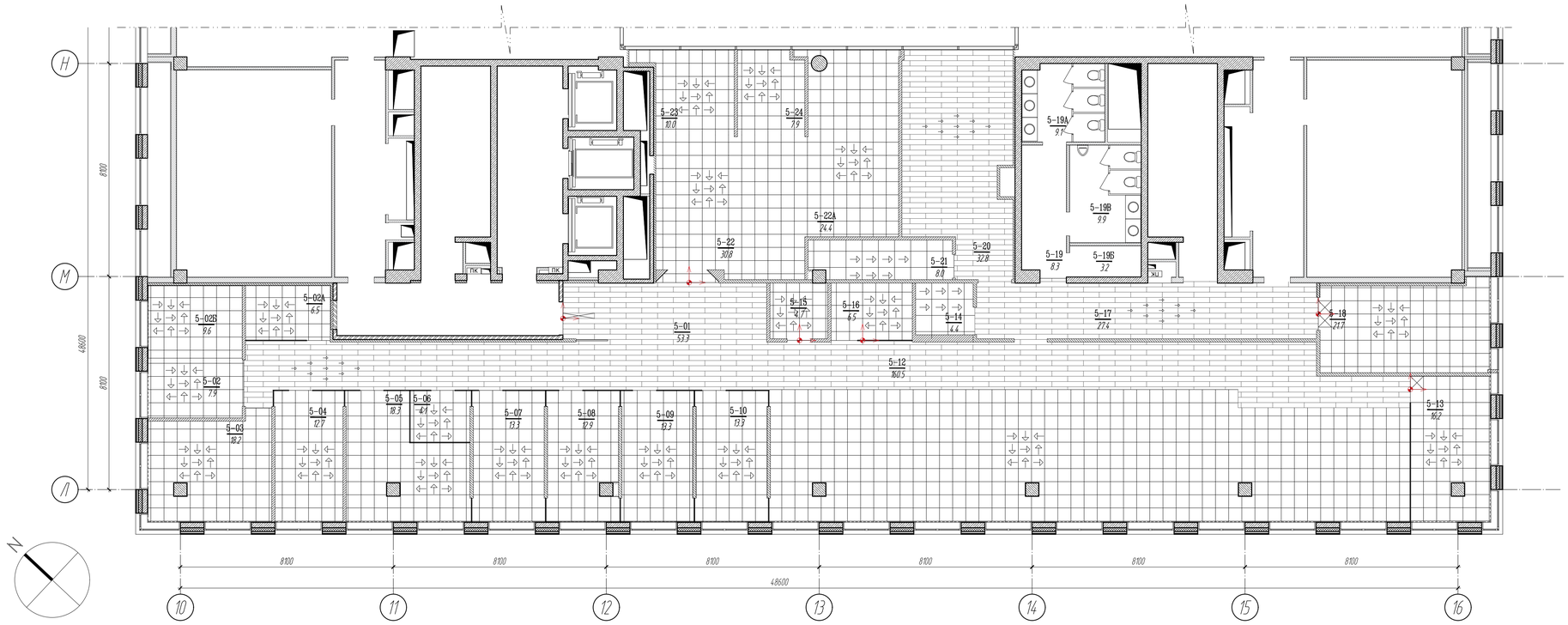

ЭКСПЛИКАЦИЯ ПОМЕЩЕНИЙ

Номер помещения	Наименование	Площадь, $м^2$	Кат. помещения
5-01	Коридор	53.3	
5-02	Кабинет	7.9	
5-02А	Переговорная	6.5	
5-02Б	Кабинет	9.6	
5-03	Индивидуальный кабинет	18.2	
5-04	Индивидуальный кабинет	12.7	
5-05	Групповой кабинет	18.3	
5-06	Переговорная комната	4.1	
5-07	Индивидуальный кабинет	13.3	
5-08	Индивидуальный кабинет	12.9	
5-09	Индивидуальный кабинет	13.3	
5-10	Индивидуальный кабинет	13.3	
5-12	Открытый офис	160.5	
5-13	Групповой кабинет	16.2	
5-14	Серверная	4.4	В3
5-15	Гардероб	4.7	
5-16	Переговорная комната	6.5	
5-17	Коридор	27.4	
5-18	Кафетерий	21.7	
5-19	Тамбур	8.3	
5-19А	Санузел женский	9.1	
5-19Б	Кладовая ИТ	3.2	Д
5-19В	Санузел мужской	9.9	
5-20	Групповой кабинет	32.8	
5-21	Подсобное помещение	8.0	В2
5-22	Шоурум	30.8	
5-22А	Переговорная комната	24.4	
5-23	Переговорная комната	10.0	
5-24	Переговорная комната	7.9	
	ВСЕГО	581.1	

УСЛОВНЫЕ ОБОЗНАЧЕНИЯ

- Монолитная укладка
- Монолитная укладка со сдвигом на 1/2
- Укладка с перевязкой на 1/2 плитки
- Укладка в четверть поворот
- Укладка в четверть поворот со сдвигом на 1/2
- Полубная укладка со сдвигом на 1/3
- Полубная укладка со сдвигом на 1/2
- Полубная укладка фразброс
- Монолитная укладка
- Точка начала укладки плитки

ПРИМЕЧАНИЯ

1. Покрытия укладывать в соответствии с указаниями производителя

КЛЮЧЕВОЙ ПЛАН

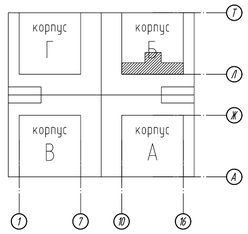

АРЕНДОДАТЕЛЬ: АЛКОН МЕНЕДЖМЕНТ

ЗАКАЗЧИК: ООО «КРОКС СИ-АЙ-ЭС»

Рег. № СРО-П-179-12122012
123104, Москва, Малая Бронная ул., д.2, стр.1
8 (495) 215-5448
www.meandre.ru • hello@meandre.ru

МЕАНДР

Изм.	Кол.уч.	Лист	N док.	Подп.	Дата
ГАП		Гафаров			18.05.20
Выполнил		Погосян			18.05.20
Проверил		Гафаров			18.05.20

Заказчик: ООО «Крокс Си-Ай-Эс»

06.39А0119-АИ

Административное здание
По адресу: г.Москва, Ленинградский проспект, д. 72 БЦ «Алкон», корпус 2, 5 этаж

Перепланировка нежилых помещений с целью размещения офиса ООО «Крокс Си-Ай-Эс»
Том 1
Раздел «Архитектурные интерьеры»

Стадия	Лист	Листов
Р	9	

План раскладки напольных покрытий
5-ый этаж

ООО «Меандр»

Инв. N подл. | Подп. и дата | Взам. инв. No | Инв. N дубл. | Подп. и дата

А1Н (841х594)

ПЛАН КОНСТРУКЦИИ ПОЛОВ

М1:100

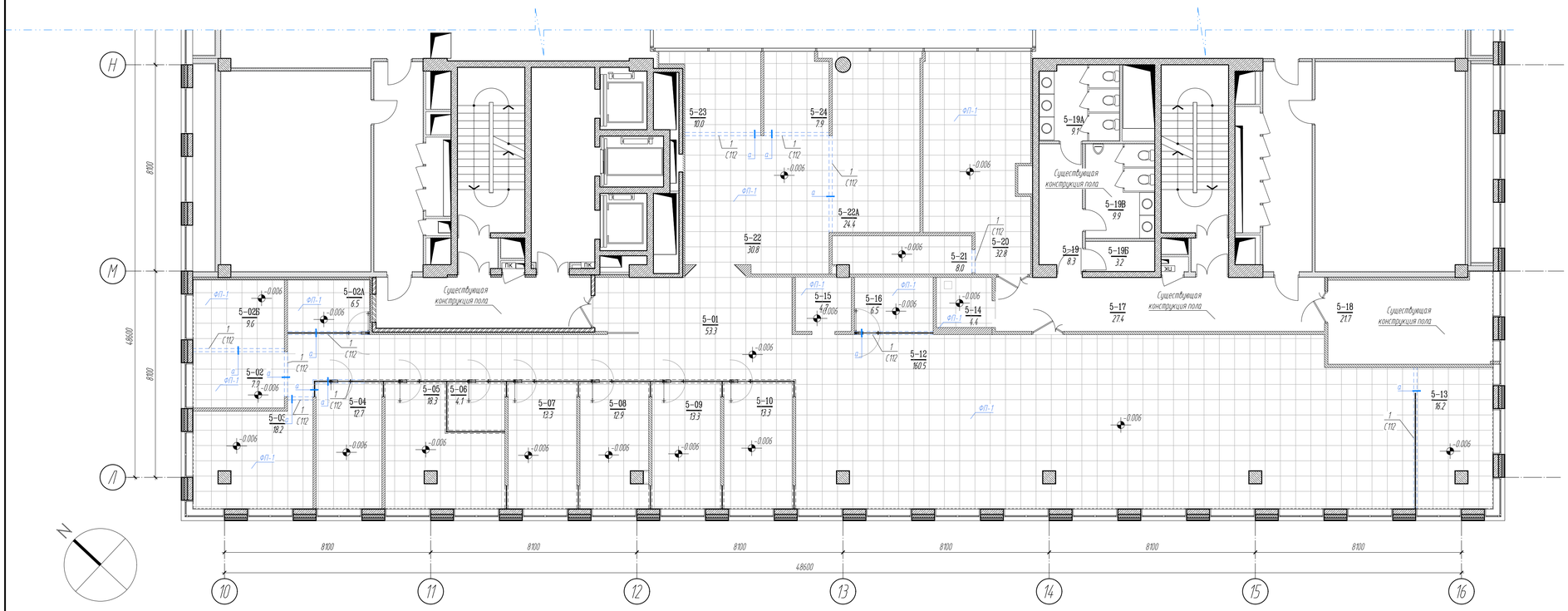

ЭКСПЛИКАЦИЯ ПОМЕЩЕНИЙ

Номер помещения	Наименование	Площадь, м²	Кат. помещения
5-01	Коридор	53.3	
5-02	Кабинет	7.9	
5-02А	Переговорная	6.5	
5-02Б	Кабинет	9.6	
5-03	Индивидуальный кабинет	18.2	
5-04	Индивидуальный кабинет	12.7	
5-05	Групповой кабинет	18.3	
5-06	Переговорная комната	4.1	
5-07	Индивидуальный кабинет	13.3	
5-08	Индивидуальный кабинет	12.9	
5-09	Индивидуальный кабинет	13.3	
5-10	Индивидуальный кабинет	13.3	
5-12	Открытый офис	160.5	
5-13	Групповой кабинет	16.2	
5-14	Серверная	4.4	В3
5-15	Гардероб	4.7	
5-16	Переговорная комната	6.5	
5-17	Коридор	27.4	
5-18	Кафетерий	21.7	
5-19	Тамбур	8.3	
5-19А	Санузел женский	9.1	
5-19Б	Кладовая ИТ	3.2	Д
5-19В	Санузел мужской	9.9	
5-20	Групповой кабинет	32.8	
5-21	Подсобное помещение	8.0	В2
5-22	Шоурум	30.8	
5-22А	Переговорная комната	24.4	
5-23	Переговорная комната	10.0	
5-24	Переговорная комната	7.9	
	ВСЕГО	591.1	

ПРИМЕЧАНИЯ

1. Разметку под устройство стяжки вести строго одновременно с разметкой под устройство перегородок.
2. До устройства стяжки выполнить разводку канализации, в случае, если прокладка предусмотрена в стяжке (См раздел ВК)
3. После демонтажа напольных покрытий Подрядчик уточняет фактическую привязку раскладки фальш-пола для каждого помещения

ВЕДОМОСТЬ ПЕРЕГОРОДОК

Поз	Обозначение	Наименование	Кол-во, м²	Масса ед., кг	Примечание
1	Серия 1.031.9-2.07.2-3	С112 (D=125мм) ГКЛ	3.7	-	

ВЕДОМОСТЬ КОНСТРУКЦИИ ПОЛОВ

	Тип	Наименование материала	Кол-во
	ФП-1	Существующий регулируемый фальшпол сохраняется. Предусмотреть замену 10% поврежденной плитки JANSEN 38H4A-A5 620 (600x600x38) Класс С 10-15 кН/м²	50 м.кв
	Б/о	Существующая конструкция пола	- м.кв

УСЛОВНЫЕ ОБОЗНАЧЕНИЯ

ФП-1 — Обозначение типа конструкции пола

2 / С112 — Обозначение типа перегородки
2 — Номер позиции
С112 — Тип перегородки

КЛЮЧЕВОЙ ПЛАН

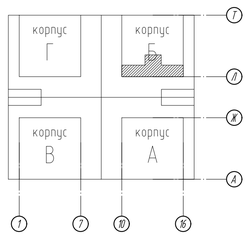

АРЕНДОДАТЕЛЬ: АЛКОН МЕНЕДЖМЕНТ

ЗАКАЗЧИК: ООО «КРОКС СИ-АЙ-ЭС»

Рег. № СРО-П-179-12122012
123104, Москва, Малая Бронная ул., д.2, стр.1
8 (495) 215-5448
www.meandre.ru + hello@meandre.ru

МЕАНДР

Изм.	Кол.уч.	Лист	N док.	Подп.	Дата
ГАП		Гафарилов			18.05.20
Выполнил		Погосян			18.05.20
Проверил		Гафарилов			18.05.20

Заказчик: ООО «Крокс Си-Ай-Эс»

06.39.А0119-АИ

Административное здание
По адресу: г.Москва, Ленинградский проспект, д. 72 БЦ «Алкон», корпус 2, 5 этаж

Перепланировка нежилых помещений с целью размещения офиса ООО «Крокс Си-Ай-Эс»
Том 1
Раздел «Архитектурные интерьеры»

Стадия	Лист	Листов
Р	10	

План конструкции полов
5-ый этаж

ООО «Меандр»

2 Узел а

М1:16

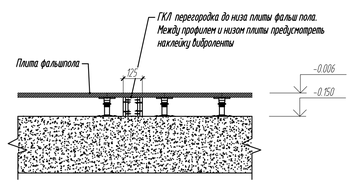

3 Разрез пола ФП-1

М1:16

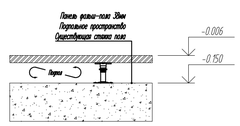

Инв. № подл. | Подп. и дата | Взам. инв. №

A1H (841x594)

ПЛАН ПОТОЛКОВ

М1:100

1 Разрез а М1:30

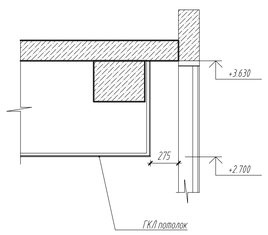

2 Разрез б М1:30

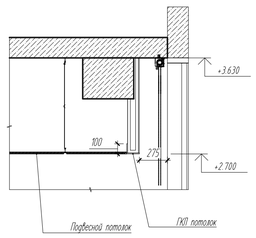

3 Разрез в М1:30

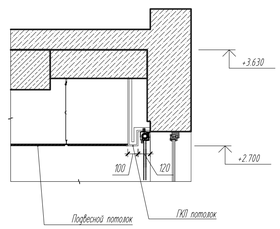

4 Разрез г М1:30

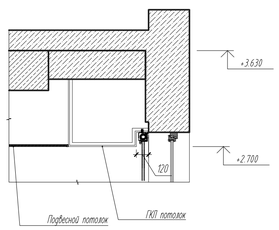

5 Разрез д М1:30

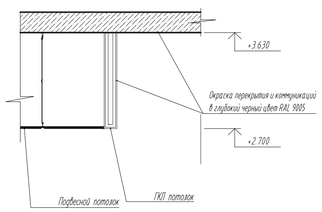

ЭКСПЛИКАЦИЯ ПОМЕЩЕНИЙ

Номер помещения	Наименование	Площадь, м²	Кат. помещения
5-01	Коридор	53.3	
5-02	Кабинет	7.9	
5-02А	Переговорная	6.5	
5-02Б	Кабинет	9.6	
5-03	Индивидуальный кабинет	18.2	
5-04	Индивидуальный кабинет	12.7	
5-05	Групповой кабинет	18.3	
5-06	Переговорная комната	4.1	
5-07	Индивидуальный кабинет	13.3	
5-08	Индивидуальный кабинет	12.9	
5-09	Индивидуальный кабинет	13.3	
5-10	Индивидуальный кабинет	13.3	
5-12	Открытый офис	160.5	
5-13	Групповой кабинет	16.2	
5-14	Серверная	4.4	В3
5-15	Гардероб	4.7	
5-16	Переговорная комната	6.5	
5-17	Коридор	27.4	
5-18	Кафетерий	21.7	
5-19	Тамбур	8.3	
5-19А	Санузел женский	9.1	
5-19Б	Кладовая ИТ	3.2	Д
5-19В	Санузел мужской	9.9	
5-20	Групповой кабинет	32.8	
5-21	Подсобное помещение	8.0	В2
5-22	Шкафчик	30.8	
5-22А	Переговорная комната	24.4	
5-23	Переговорная комната	10.0	
5-24	Переговорная комната	7.9	
	ВСЕГО	581.1	

УСЛОВНЫЕ ОБОЗНАЧЕНИЯ

+2.950 — Высота потолка от УЧП

ПРИМЕЧАНИЯ

КЛЮЧЕВОЙ ПЛАН

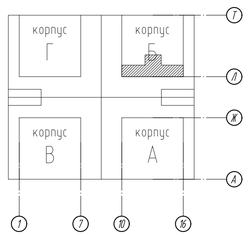

АРЕНДОДАТЕЛЬ: АЛКОН МЕНЕДЖМЕНТ

ЗАКАЗЧИК: ООО «КРОКС СИ-АЙ-ЭС»

Рег. № СРО-П-179-12122012
123104, Москва, Малая Бронная ул., д.2, стр.1
8 (495) 215-5448
www.meandre.ru + hello@meandre.ru

МЕАНДР

Изм.	Кол.уч.	Лист	N док.	Подп.	Дата
ГАП		Гафаилов			18.05.20
Выполнил		Погосян			18.05.20
Проверил		Гафаилов			18.05.20

Заказчик: ООО «Крокс Си-Ай-Эс»

06.39А0119-АИ

Административное здание
По адресу: г.Москва, Ленинградский проспект, д. 72 БЦ «Алкон», корпус 2, 5 этаж

Перепланировка нежилых помещений с целью размещения офиса ООО «Крокс Си-Ай-Эс»
Том 1
Раздел «Архитектурные интерьеры»

Стадия	Лист	Листов
Р	11	

План потолков
5-ый этаж

ООО «Меандр»

Инв. № подл. | Подп. и дата | Взам. инв. №

A1H (841x594)

ПЛАН ОТДЕЛКИ ПОТОЛКА

М1:100

ЭКСПЛИКАЦИЯ ПОМЕЩЕНИЙ

Номер помещения	Наименование	Площадь, м²	Кат помещения
5-01	Коридор	53.3	
5-02	Кабинет	7.9	
5-02А	Переговорная	6.5	
5-02Б	Кабинет	9.6	
5-03	Индивидуальный кабинет	18.2	
5-04	Индивидуальный кабинет	12.7	
5-05	Групповой кабинет	18.3	
5-06	Переговорная комната	4.1	
5-07	Индивидуальный кабинет	13.3	
5-08	Индивидуальный кабинет	12.9	
5-09	Индивидуальный кабинет	13.3	
5-10	Индивидуальный кабинет	13.3	
5-12	Открытый офис	180.5	
5-13	Групповой кабинет	16.2	
5-14	Серверная	4.4	В3
5-15	Гардероб	4.7	
5-16	Переговорная комната	6.5	
5-17	Коридор	27.4	
5-18	Кафетерий	21.7	
5-19	Тамбур	8.3	
5-19А	Санузел женский	9.1	
5-19Б	Кладовая ИТ	3.2	Д
5-19В	Санузел мужской	9.9	
5-20	Групповой кабинет	32.8	
5-21	Подсобное помещение	8.0	В2
5-22	Шоурум	30.8	
5-22А	Переговорная комната	24.4	
5-23	Переговорная комната	10.0	
5-24	Переговорная комната	7.9	
	ВСЕГО	581.1	

УСЛОВНЫЕ ОБОЗНАЧЕНИЕ

Обозначение отделки потолка
ГКП-1Б — Тип потолка
Кол. 1 — Номер колера

ПРИМЕЧАНИЯ

1. Потолки из ГКЛ/ГКЛВ выполнять в соответствии с требованиями технологии Tiger-КНАУФ.
2. Количества указанные в ведомости не включают запасы на подрезку и отход.
3. Для отделки потолков применять материалы с классом пожарной опасности не выше КМ2. Подвесные системы использовать из негорючих материалов. Подрядчик предоставляет сертификаты пожарной безопасности и соответствия на все используемые материалы, подлежащие сертификации.

ВЕДОМОСТЬ ПОТОЛКОВ

	№	Наименование материала	Класс	Кол-во
	АП-1А	Подвесной потолок Подвесная система OWA S 3а белого цвета. Плиты из минерального волокна OWAcoustic Premium Sinfonia (белого цвета)	КМ1	149 м²
	АП-1Б	Подвесной потолок Подвесная система OWA S 3а белого цвета. Замена плит на плиты из минерального волокна OWAcoustic Premium Sinfonia (белого цвета)	КМ1	4.7 м²
	АП-	Существующий подвесной потолок с плитами из минерального волокна. Не меняется.	КМ1	-
	БП-1А	Подготовка и окраска существующего бетонного перекрытия/балок и коммуникаций Резиновой краской DALI, нанесение - краскопультом	КМ1	390 м.кв
	ГКП-1А	Подвесной потолок из кнауф-листов на двухуровневом металлическом каркасе П112. Покраска в 2 слоя в/з краской Dulux Professional Diamond Extra Matt	КМ1	82 м.кв
	ГКП-1Б	Окрашивание существующего ГКЛ потолка в 2 слоя в/з краской Dulux Professional Diamond Extra Matt	КМ1	40 м.кв
	МРП-1А	Существующий металлический реечный кубообразный потолок. Не меняется. Оснастить боковыми заглушками	КМ1	- м.пог.
	МРП-1Б	Проектируемый металлический реечный кубообразный потолок, аналогичный существующему - БАРД. Панель Униформ 30/118, включая боковые заглушки. Стрингер для панелей 30мм, окрасить в Колер №2	КМ1	141 м.пог.

ВЕДОМОСТЬ КОЛЕРОВ

№ колера	Обозначение	Наименование	Примечание
1	RAL 9010	Сигнальный белый	
2	RAL 9005	Глубокий черный	
3	RAL 9010	Сигнальный белый	Аналогично цвету существующих панелей реечного потолка

КЛЮЧЕВОЙ ПЛАН

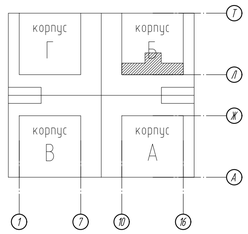

АРЕНДОДАТЕЛЬ: АЛКОН МЕНЕДЖМЕНТ

ЗАКАЗЧИК: ООО «КРОКС СИ-АЙ-ЭС»

Рег. № СРО-П-179-12122012
123104, Москва, Малая Бронная ул., д.2, стр.1
8 (495) 215-5448
www.meandre.ru + hello@meandre.ru

МЕАНДР

Изм.	Кол.уч.	Лист	N док.	Подп.	Дата
ГАП		Гафриллов			18.05.20
Выполнил		Погосян			18.05.20
Проверил		Гафриллов			18.05.20

Заказчик: ООО «Крокс Си-Ай-Эс» 0639А0119-АИ

Административное здание
По адресу: г.Москва, Ленинградский проспект, д. 72 БЦ «Алкон», корпус 2, 5 этаж

Перепланировка нежилых помещений с целью размещения офиса ООО «Крокс Си-Ай-Эс»
Том 1
Раздел «Архитектурные интерьеры»

Стадия	Лист	Листов
Р	12	

План отделки потолка
5-ый этаж

ООО «Меандр»

Перв. примен. | Справ. № | Подп. и дата | Инв. № дубл. | Взам. инв. № | Подп. и дата | Инв. № подл.

А1Н (841х594)

ПЛАН ПОТОЛОЧНОГО ОСВЕЩЕНИЯ

М1:100

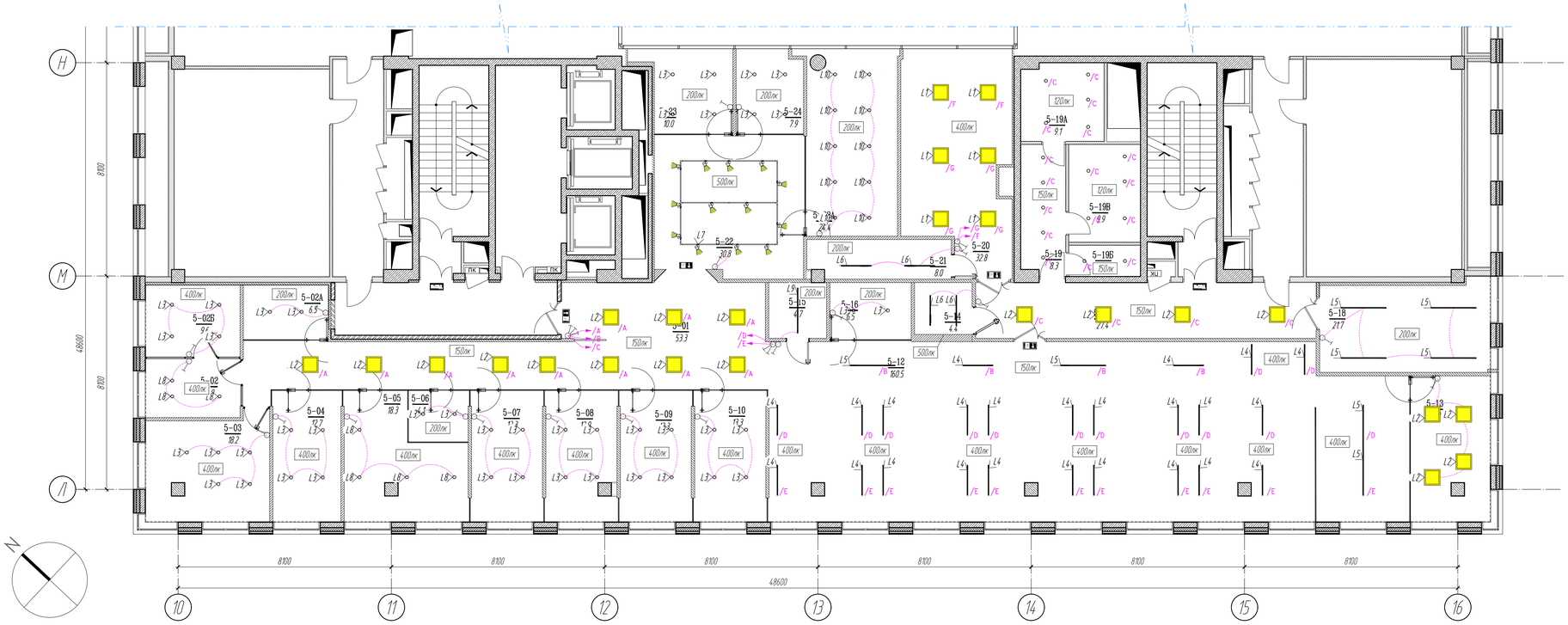

ЭКСПЛИКАЦИЯ ПОМЕЩЕНИЙ

Номер помещения	Наименование	Площадь, м²	Кат. помещения
5-01	Коридор	53.3	
5-02	Кабинет	7.9	
5-02А	Переговорная	6.5	
5-02Б	Кабинет	9.6	
5-03	Индивидуальный кабинет	18.2	
5-04	Индивидуальный кабинет	12.7	
5-05	Групповой кабинет	18.3	
5-06	Переговорная комната	4.1	
5-07	Индивидуальный кабинет	13.3	
5-08	Индивидуальный кабинет	12.9	
5-09	Индивидуальный кабинет	13.3	
5-10	Индивидуальный кабинет	13.3	
5-12	Открытый офис	160.5	
5-13	Групповой кабинет	16.2	
5-14	Серверная	4.4	В3
5-15	Гардероб	4.7	
5-16	Переговорная комната	6.5	
5-17	Коридор	27.4	
5-18	Кафетерий	21.7	
5-19	Тамбур	8.3	
5-19А	Санузел женский	9.1	
5-19Б	Кладовая ИТ	3.2	Д
5-19В	Санузел мужской	9.9	
5-20	Групповой кабинет	32.8	
5-21	Подсобное помещение	8.0	В2
5-22	Шоурум	30.8	
5-22А	Переговорная комната	24.4	
5-23	Переговорная комната	10.0	
5-24	Переговорная комната	7.9	
	ВСЕГО	581.1	

УСЛОВНЫЕ ОБОЗНАЧЕНИЯ

- Однополюсный выключатель для скрытой проводки, одно-, двух- и трехклавишный, IP20-IP23
- L2 — Обозначение типа светильника
- /N — Обозначение группы управления освещением (электрические группы (см. в томе ЭОМ)
  Обозначение групп действует в пределах одного изолированного помещения
- A — Светильник аварийного освещения (см. в томе ЭОМ)
- Световой указатель "Выход прямо" "Выход влево/Выход вправо", светодиодный со встроенным аккумуляторным блоком на 3 часа, постоянного действия; см. том ЭОМ
- 200лк — Минимальный уровень освещенности на рабочей поверхности (или на полу) в соответствии с ТЗ

ВЕДОМОСТЬ СВЕТИЛЬНИКОВ

N°		Наименование	Кол-во
L1		Светильник для потолка "Армстронг" ENTRO UL TRA AR 40W 4000K Ra80 220V / Светильник LED ОПАЛ, 595x595 мм (БОСМА) БЕЛЫЙ	8
L2		Светильник для потолка "Армстронг" ENTRO UL TRA AR 40W 4000K Ra80 220V / Светильник LED ОПАЛ, 595x595 мм (БОСМА) БЕЛЫЙ	19
L3		Светильник встраиваемый светодиодный Arlight Russia IM-165WH-Cyclone-18W Day White (023212)	43
L4		Светильник подвесной линейный светодиодный (существующий + перенос) IN LED 03 SN 22W 4000K Ra90 T90 /СВ-ж LED, 114.7 мм (подвес 3м) (БОСМА) БЕЛЫЙ	24
L5		Светильник подвесной линейный светодиодный (существующий + перенос) IN LED 03 SN 33W 4000K Ra90 T90 /СВ-ж LED, 1216 мм (подвес 3м) (БОСМА) БЕЛЫЙ	8
L6		Светильник подвесной линейный светодиодный IN LED 01 PROM 36W 4000K Ra80 T90 220V / Светильник LED, 114.7 мм (БОСМА) АЛЮМИНИЙ	4
L7		Прожектор светодиодный трековый AN LED spot 12W 4000K/CR90 45 гр / Прожектор (COB Lumileds) (БОСМА) ЧЕРНЫЙ	13
L8		Светильник встраиваемый светодиодный Arlight Russia IM-200WH-Cyclone-20W Day White (023212)	6
L9		Светильник подвесной линейный светодиодный (новый) IN LED 03 SN 54W 4000K Ra90 T90 /СВ-ж LED, (подвес 3м) (БОСМА) БЕЛЫЙ	1
L10		Светильник встраиваемый светодиодный Arlight Russia IM-145WH-Cyclone-14W Day White (023205)	10
		Шинопровод подвесной черный RU-TRACK 3F 2 м	10
		Шинопровод подвесной черный RU-TRACK 3F 3 м	-
		Комплект подвесов	10
		Угол правый черный	4
		Т-соединение левое нижнее черное	1
		Т-соединение правое нижнее черное	1
		Внутренний стык	3
		Усилитель стыка	3

ГРУППЫ УПРАВЛЕНИЯ

Группа	Назначение группы
/А	Коридор рядом с кабинетами
/В	Проход вдоль открытого пространства
/С	Коридор рядом с туалетами. Туалеты
/D	Светильники открытого пространства - 2-ой ряд от окна
/E	Светильники открытого пространства - 1-ый ряд от окна
/F	Бухгалтерия - 1-ый ряд от окна
/G	Бухгалтерия - 2-ой ряд от окна

ПРИМЕЧАНИЯ

1. Читать совместно с указаниями раздела ЭОМ

КЛЮЧЕВОЙ ПЛАН

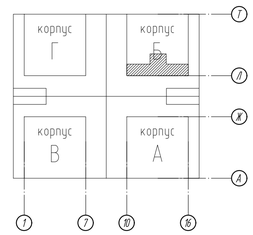

АРЕНДОДАТЕЛЬ: АЛКОН МЕНЕДЖМЕНТ

ЗАКАЗЧИК: ООО «КРОКС СИ-АЙ-ЭС»

Рег. № СРО-П-179-12122012
123104, Москва, Малая Бронная ул., д.2, стр.1
8 (495) 215-5448
www.meandre.ru • hello@meandre.ru
МЕАНДР

Изм.	Кол.уч.	Лист	N док.	Подп.	Дата
ГАП		Гаврилов			18.05.20
Выполнил		Пасосян			18.05.20
Проверил		Гаврилов			18.05.20

Заказчик: ООО «Крокс Си-Ай-Эс»

0639А0119-АИ

Административное здание
По адресу: г.Москва, Ленинградский проспект, д. 72 БЦ «Алкон», корпус 2, 5 этаж

Перепланировка нежилых помещений с целью размещения офиса ООО «Крокс Си-Ай-Эс»
Том 1
Раздел «Архитектурные интерьеры»

Стадия	Лист	Листов
Р	13	

План потолочного освещения
5-ый этаж

ООО «Меандр»

Перв. примен. | Подп. и дата | Инв. N дубл. | Взам. инв. N | Подп. и дата | Инв. N подл.

A1H (84x594)

ПЛАН ПРИВЯЗКИ СВЕТИЛЬНИКОВ

М1:100

1 ТИПОВОЙ УЗЕЛ УСТАНОВКИ ВЫКЛЮЧАТЕЛЕЙ М1:20

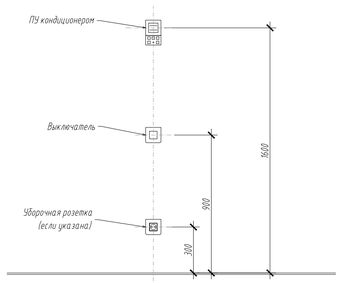

2 УЗЕЛ 1 М1:20

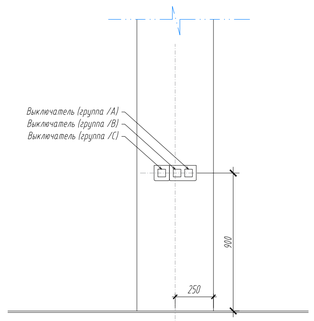

3 УЗЕЛ 2 М1:20

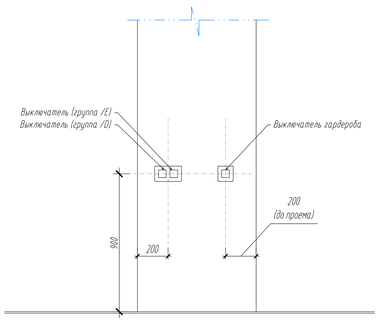

4 УЗЕЛ 3 М1:20

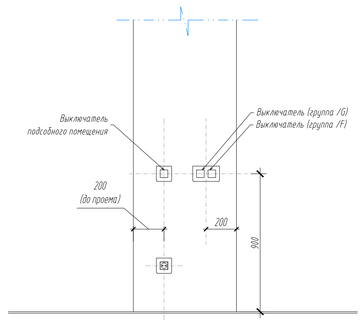

5 УЗЕЛ 4 М1:20

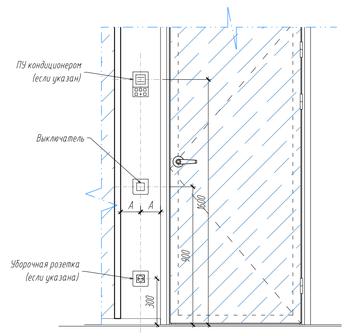

ЭКСПЛИКАЦИЯ ПОМЕЩЕНИЙ

Номер помещения	Наименование	Площадь, м²	Кат. помещения
5-01	Коридор	53.3	
5-02	Кабинет	7.9	
5-02А	Переговорная	6.5	
5-02Б	Кабинет	9.6	
5-03	Индивидуальный кабинет	18.2	
5-04	Индивидуальный кабинет	12.7	
5-05	Групповой кабинет	18.3	
5-06	Переговорная комната	4.1	
5-07	Индивидуальный кабинет	13.3	
5-08	Индивидуальный кабинет	12.9	
5-09	Индивидуальный кабинет	13.3	
5-10	Индивидуальный кабинет	13.3	
5-12	Открытый офис	160.5	
5-13	Групповой кабинет	16.2	
5-14	Серверная	4.4	В3
5-15	Гардероб	4.7	
5-16	Переговорная комната	6.5	
5-17	Коридор	27.4	
5-18	Кафетерий	21.7	
5-19	Тамбур	8.3	
5-19А	Санузел женский	9.1	
5-19Б	Кладовая ИТ	3.2	Д
5-19В	Санузел мужской	9.9	
5-20	Групповой кабинет	32.8	
5-21	Подсодное помещение	8.0	В2
5-22	Шоурум	30.8	
5-22А	Переговорная комната	24.4	
5-23	Переговорная комната	10.0	
5-24	Переговорная комната	7.9	
	ВСЕГО	581.1	

УСЛОВНЫЕ ОБОЗНАЧЕНИЯ

Однополюсный выключатель для скрытой проводки, одно-, двух- и трехклавишный, IP20-IP23

2700 — Указатель высоты установки светильника от УЧП до низа светильника (для встроенных и существующих не указывается)

ПРИМЕЧАНИЯ

1. Привязки не указаны для существующих светильников, положение которых не меняется, для светильников, устанавливаемых в модульные потолки
2. Светильники, устанавливаемые в ламельный потолок, устанавливаются по центру между ламелями

КЛЮЧЕВОЙ ПЛАН

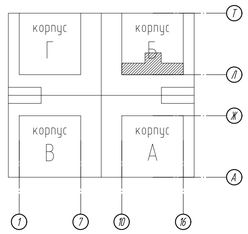

АРЕНДОДАТЕЛЬ: АЛКОН МЕНЕДЖМЕНТ

ЗАКАЗЧИК: ООО «КРОКС СИ-АЙ-ЗС»

Рег. № СРО-П-179-12122012
123104, Москва, Малая Бронная ул., д.2, стр.1
8 (495) 215-5448
www.meandre.ru • hello@meandre.ru

МЕАНДР

Изм.	Кол.уч.	Лист	N док.	Подп.	Дата
ГАП		Гафиров			18.05.20
Выполнил		Посохин			18.05.20
Проверил		Гафиров			18.05.20

Заказчик: ООО «Крокс Си-Ай-Зс»

0639А0119-АИ

Административное здание
По адресу: г.Москва, Ленинградский проспект, д. 72 БЦ «Алкон», корпус 2, 5 этаж

Перепланировка нежилых помещений с целью размещения офиса ООО «Крокс Си-Ай-Зс»
Том 1
Раздел «Архитектурные интерьеры»

Стадия	Лист	Листов
Р	14	

План привязки светильников
5-ый этаж

ООО «Меандр»

Перв. примен. | Подп. и дата | Инв. № дубл. | Взам. инв. № | Подп. и дата | Инв. № подл.

А1 Н (841х594)

ПЛАН ОТДЕЛКИ СТЕН

М1:100

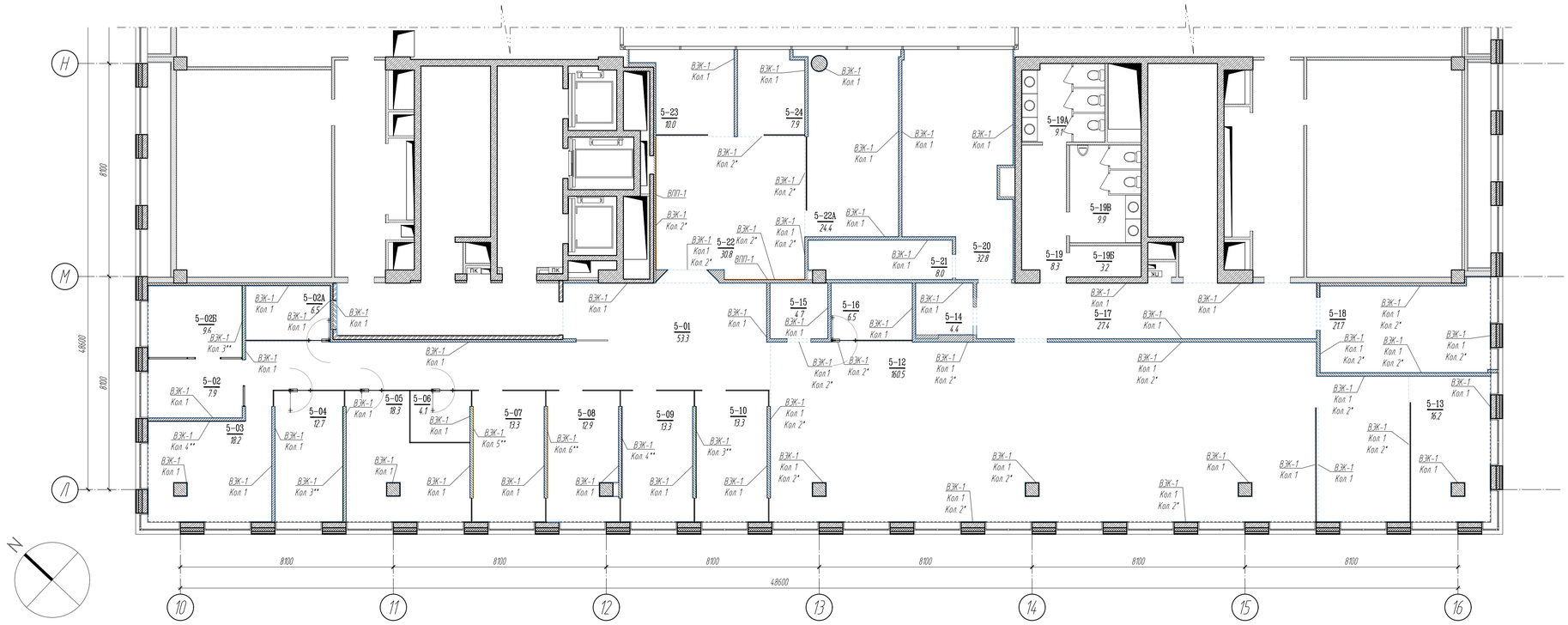

ЭКСПЛИКАЦИЯ ПОМЕЩЕНИЙ

Номер помещения	Наименование	Площадь, м²	Кат. помещения
5-01	Коридор	53.3	
5-02	Кабинет	7.9	
5-02А	Переговорная	6.5	
5-02Б	Кабинет	9.6	
5-03	Индивидуальный кабинет	18.2	
5-04	Индивидуальный кабинет	12.7	
5-05	Групповой кабинет	18.3	
5-06	Переговорная комната	4.1	
5-07	Индивидуальный кабинет	13.3	
5-08	Индивидуальный кабинет	12.9	
5-09	Индивидуальный кабинет	13.3	
5-10	Индивидуальный кабинет	13.3	
5-12	Открытый офис	160.5	
5-13	Групповой кабинет	16.2	
5-14	Серверная	4.4	В3
5-15	Гардероб	4.7	
5-16	Переговорная комната	6.5	
5-17	Коридор	27.4	
5-18	Кафетерий	21.7	
5-19	Тамбур	8.3	
5-19А	Санузел женский	9.1	
5-19Б	Кладовая ИТ	3.2	Д
5-19В	Санузел мужской	9.9	
5-20	Групповой кабинет	32.8	
5-21	Подсобное помещение	8.0	В2
5-22	Шкафчик	30.8	
5-22А	Переговорная комната	24.4	
5-23	Переговорная комната	10.0	
5-24	Переговорная комната	7.9	
	ВСЕГО	581.1	

УСЛОВНЫЕ ОБОЗНАЧЕНИЯ

ВЖ-1 — Обозначение отделки стен
Кол 1 — Тип отделки
Номер колера (или колеров)

Отделывается на всю высоту

Отделка не на всю высоту

ПРИМЕЧАНИЯ

1. Указанные количества не включают технологические запасы.
2. Материалы наносить и укладывать в соответствии с технологиями производителей.
3. Для отделки стен на путях эвакуации применять материалы с классом пожарной опасности не выше КМ2. Подрядчик предоставляет сертификаты пожарной безопасности и соответствия на материалы, подлежащие сертификации.

КЛЮЧЕВОЙ ПЛАН

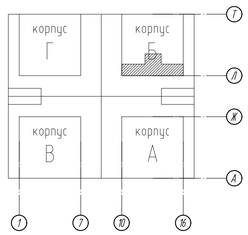

АРЕНДОДАТЕЛЬ: АЛКОН МЕНЕДЖМЕНТ

ЗАКАЗЧИК: ООО «КРОКС СИ-АЙ-ЭС»

Рег. № СРО-П-179-12122012
123104, Москва, Малая Бронная ул., д.2, стр.1
8 (495) 215-5448
www.meandre.ru + hello@meandre.ru
МЕАНДР

Заказчик: ООО «Крокс Си-Ай-Эс» 0639А0119-АИ

Административное здание
По адресу: г.Москва, Ленинградский проспект, д. 72 БЦ «Алкон», корпус 2, 5 этаж

Изм.	Кол.уч.	Лист	N док.	Подп.	Дата
ГАП		Гафаилов			18.05.20
Выполнил		Погосян			18.05.20
Проверил		Гафаилов			18.05.20

Перепланировка нежилых помещений с целью размещения офиса ООО «Крокс Си-Ай-Эс» Том 1 Раздел «Архитектурные интерьеры»

Стадия	Лист	Листов
Р	15	

План отделки стен 5-ый этаж

ООО «Меандр»

A1H (841x594)

1 Пример выполнения покраски по Трафарету №1

М1:30

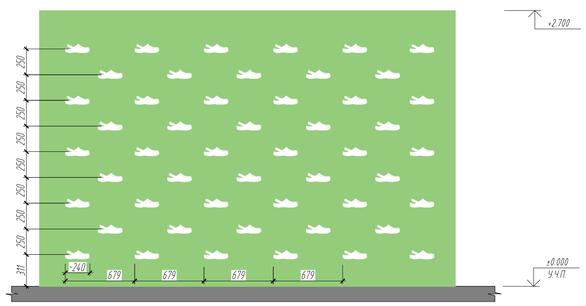

Проектировщик предоставляет макет для резки в кривых в файле EPS

ВЕДОМОСТЬ ОТДЕЛОЧНЫХ МАТЕРИАЛОВ

	N	Наименование материала	Класс	Кол-во
	ВЖ-1	Окраска в/э краской Dulux Professional Diamond Matt Цвет см. в спецификации колеров	КМ1	980 м.кв
	ВПП-1	Покрытие из модульной ПВХ плитки Forbo Allura Flex Material 62523FL1/62523FL5 grigio concrete - 500x500x5 Устанавливается на перемененный клей	КМ2	23 м²

ВЕДОМОСТЬ КОЛЕРОВ

N колера	Обозначение	Наименование	Примечание
1	RAL 9010	Сигнальный белый	
2	RAL 9005	Глубокий черный	
2	RAL 9005	Глубокий черный	* - отделка от высоты 2700 до подвесного потолка или перекрытия
3	RAL 6029	Мятно-зеленый	** Окрасить по трафарету №1
4	RAL 5026	Жемчужно-ночной-синий	** Окрасить по трафарету №1
5	RAL 1016	Желтая сера	** Окрасить по трафарету №1
6	RAL 1017	Шафранова-желтый	** Окрасить по трафарету №1

Инв. № подл. | Подп. и дата | Взам. инв. №

ПЛАН РАССТАНОВКИ РОЗЕТОК

М1:100

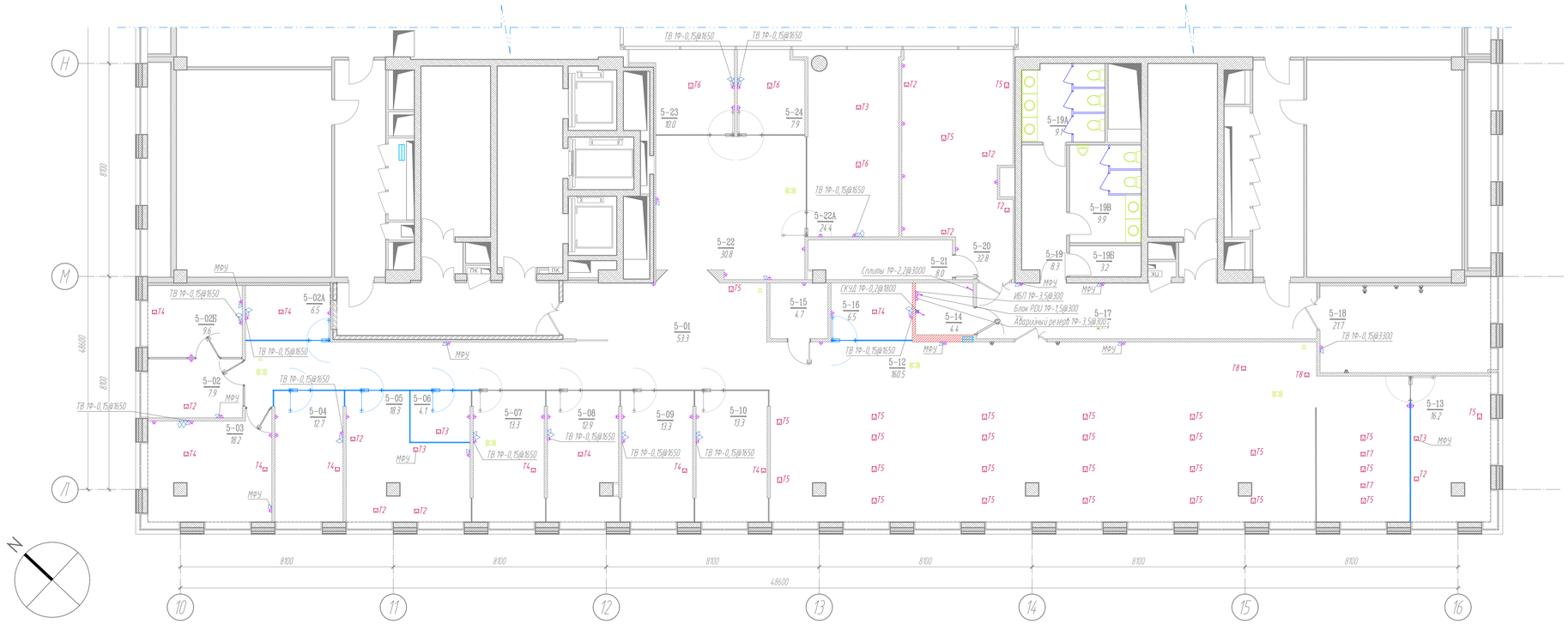

ЭКСПЛИКАЦИЯ ПОМЕЩЕНИЙ

Номер помещения	Наименование	Площадь, м²	Кат. помещения
5-01	Коридор	53.3	
5-02	Кабинет	7.9	
5-02А	Переговорная	6.5	
5-02Б	Кабинет	9.6	
5-03	Индивидуальный кабинет	18.2	
5-04	Индивидуальный кабинет	12.7	
5-05	Групповой кабинет	18.3	
5-06	Переговорная комната	4.1	
5-07	Индивидуальный кабинет	13.3	
5-08	Индивидуальный кабинет	12.9	
5-09	Индивидуальный кабинет	13.3	
5-10	Индивидуальный кабинет	13.3	
5-12	Открытый офис	160.5	
5-13	Групповой кабинет	16.2	
5-14	Серверная	4.4	В3
5-15	Гардероб	4.7	
5-16	Переговорная комната	6.5	
5-17	Коридор	27.4	
5-18	Кафетерий	217	
5-19	Тамбур	8.3	
5-19А	Санузел женский	9.1	
5-19Б	Кладовая ИТ	3.2	Д
5-19В	Санузел мужской	9.9	
5-20	Групповой кабинет	32.8	
5-21	Подсобное помещение	8.0	В2
5-22	Шоурум	30.8	
5-22А	Переговорная комната	24.4	
5-23	Переговорная комната	10.0	
5-24	Переговорная комната	7.9	
	ВСЕГО	581.1	

УСЛОВНЫЕ ОБОЗНАЧЕНИЯ

ПРИМЕЧАНИЯ

1. Архитектурный план размещения розеток выпускается исключительно для указания привязок электроустановочных.
2. Чертеж читать строго совместно с указаниями разделов ЭОМ и СКС.
3. В случае расхождений с разделами ЭОМ или СКС, ЭОМ или СКС имеют приоритет.
4. Обо всех несоответствиях, об обстоятельствах, препятствующих выполнению работ следует сообщить ГАПу.
5. Розеточные группы обозначенные "РЧ-5" - 1Ч-0,35@300

КЛЮЧЕВОЙ ПЛАН

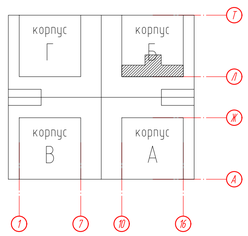

4 ТИПЫ НАПОЛЬНЫХ КОРОБОК

КОРОБКА ТИП 2

Усл. обозн	Наполнение коробки	Кол-во
Т2	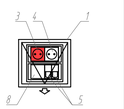	9

КОРОБКА ТИП 3

Усл. обозн	Наполнение коробки	Кол-во
Т3	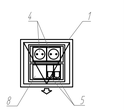	3

КОРОБКА ТИП 4

Усл. обозн	Наполнение коробки	Кол-во
Т4	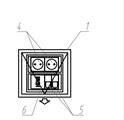	10

КОРОБКА ТИП 5

Усл. обозн	Наполнение коробки	Кол-во
Т5	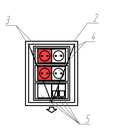	27

КОРОБКА ТИП 6

Усл. обозн	Наполнение коробки	Кол-во
Т6	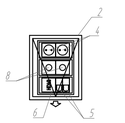	3

КОРОБКА ТИП 7

Усл. обозн	Наполнение коробки	Кол-во
Т7	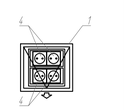	2

КОРОБКА ТИП 8

Усл. обозн	Наполнение коробки	Кол-во
Т8	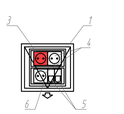	2

Поз.	ОБОЗНАЧЕНИЕ	Наименование
1	SF210/1/14	Лик в пол SIMON CONNECT на 2 S-модуля
2	SF310/1/14	Лик в пол SIMON CONNECT на 3 S-модуля
3		Розетка 2К+3 220В/16А красного цвета
4		Розетка 2К+3 220В/16А белого цвета
5		Розетка 8р8с (RJ45) 5е UTP 1 модуль
6		Плата с разъемом HDMI v.1.3
7		Кабельный вывод
8		Заглушка

УСЛОВНЫЕ ОБОЗНАЧЕНИЯ

Т4	Лик напольный для фальшполов глубиной 90мм с указанием типа (направление стрелки - вывод кабелей)
	Розетка сдвоенная 2К+3 скрытой установки, IP20-23 (существующая настенная)
	Розетка сдвоенная 2К+3 скрытой установки, IP20-23 (новая настенная)
	Розетка одинарная 2К+3 открытой установки, IP20-23 (новая за потолком или на перекрытии)
	Вывод трехжильного кабеля длиной 2,5м
	Щит электрический со степенью защиты в соответствии с условиями среды
1Ф-0,15@1800	Обозначение ЭЭИ: Ф-фазность нагрузки; установленная мощность в кВт; высота от УЧП
	2х накладные розетки 8р8с (RJ45) Кат. 5е за потолком для подключения PoE точки доступа WiFi
	Кабель в запотолочном пространстве с запасом по Т3 с разъемом 8р8с (RJ45) Кат. 5е для подключения ТВ и веб-камер
	Накладная запотолочная розетка 8р8с (RJ45) Кат. 5е встроенного монтажа (1 модуль)
	2х настенные розетки 8р8с (RJ45) Кат. 5е встроенного монтажа (1 модуль)
	Настенная розетка HDMI 1.3 встроенного монтажа (1 модуль)

АРЕНДОДАТЕЛЬ: АЛКОН МЕНЕДЖМЕНТ

ЗАКАЗЧИК: ООО «КРОКС СИ-АЙ-ЭС»

Рег. № СРО-П-179-12122012
123104, Москва, Малая Бронная ул., д.2, стр.1
8 (495) 215-5448
www.meandre.ru + hello@meandre.ru
МЕАНДР

Изм.	Кол.уч.	Лист	N док.	Подп.	Дата
ГАП		Гафурилов			18.05.20
Выполнил		Погосян			18.05.20
Проверил		Гафурилов			18.05.20

Заказчик: ООО «Крокс Си-Ай-Эс» 0639А0119-АИ

Административное здание
По адресу: г.Москва, Ленинградский проспект, д. 72 БЦ «Алкон», корпус 2, 5 этаж

Перепланировка нежилых помещений с целью размещения офиса ООО «Крокс Си-Ай-Эс»
Том 1
Раздел «Архитектурные интерьеры»

Стадия	Лист	Листов
Р	16	

План расстановки розеток
5-ый этаж

ООО «Меандр»

Инв. N подл. | Подп. и дата | Взам. инв. N | Инв. N дубл. | Подп. и дата

A1H (841x594)

ПЛАН ПРИВЯЗКИ ЭЛЕКТРОУСТАНОВОЧНЫЗХ ИЗДЕЛИЙ

М1:100

1 Узел 1 М1:20

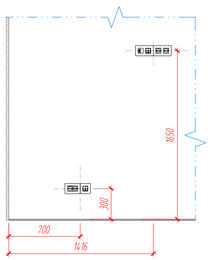

2 Узел 2 М1:20

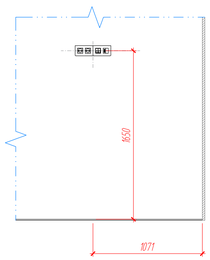

3 Узел 3 М1:20

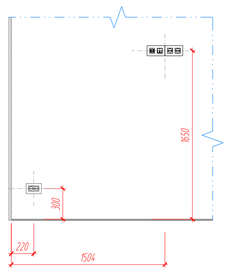

4 Узел 4 М1:20

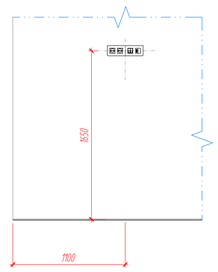

5 Узел 5 М1:20

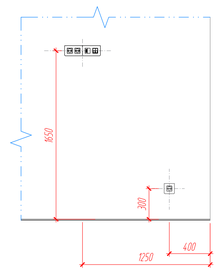

6 Узел 6 М1:20

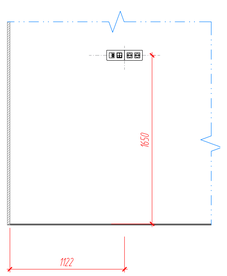

7 Узел 7 М1:20

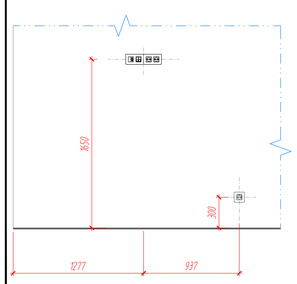

8 Узел 8 М1:20

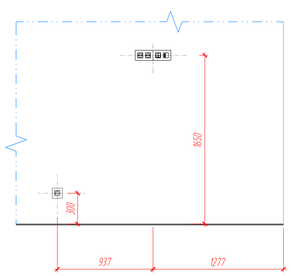

9 Узел 9 М1:20

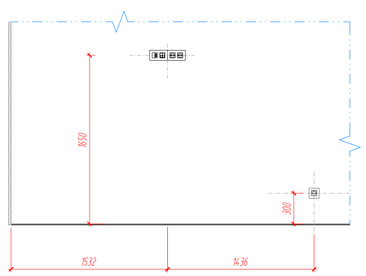

УСЛОВНЫЕ ОБОЗНАЧЕНИЯ

- T4 — Лек напольный для фальшполов глубиной 90мм с указанием типа (направление стрелки - вывод кабелей)
- Розетка сдвоенная 2К+3 скрытой установки, IP20-23 (существующая настенная)
- Розетка сдвоенная 2К+3 скрытой установки, IP20-23 (новая настенная)
- Розетка одинарная 2К+3 открытой установки, IP20-23 (новая за потолком или на перекрытии)
- Вывод трехжильного кабеля длиной 2,5м
- Щит электрический со степенью защиты в соответствии с условиями среды
- 1Ф~0,15@1800 — Обозначение ЭУИ: Ф-фазность нагрузки; установленная мощность в кВт; высота от УЧП
- 2х накладные розетки 8р8с (RJ45) Кат. 5е за потолком для подключения PoE точки доступа WiFi
- Кабель в запотолочном пространстве с запасом по Т3 с разъемом 8р8с (RJ45) Кат. 5е для подключения ТВ и веб-камер
- Накладная запотолочная розетка 8р8с (RJ45) Кат. 5е встроенного монтажа (1 модуль)
- 2х настенные розетки 8р8с (RJ45) Кат. 5е встроенного монтажа (1 модуль)
- Настенная розетка HDMI 1.3 встроенного монтажа (1 модуль)

ЭКСПЛИКАЦИЯ ПОМЕЩЕНИЙ

Номер помещения	Наименование	Площадь, м²	Кат. помещения
5-01	Коридор	53.3	
5-02	Кабинет	7.9	
5-02А	Переговорная	6.5	
5-02Б	Кабинет	9.6	
5-03	Индивидуальный кабинет	18.2	
5-04	Индивидуальный кабинет	12.7	
5-05	Групповой кабинет	18.3	
5-06	Переговорная комната	4.1	
5-07	Индивидуальный кабинет	13.3	
5-08	Индивидуальный кабинет	12.9	
5-09	Индивидуальный кабинет	13.3	
5-10	Индивидуальный кабинет	13.3	
5-12	Открытый офис	160.5	
5-13	Групповой кабинет	16.2	
5-14	Серверная	4.4	В3
5-15	Гардероб	4.7	
5-16	Переговорная комната	6.5	
5-17	Коридор	27.4	
5-18	Кафетерий	21.7	
5-19	Тамбур	8.3	
5-19А	Санузел женский	9.1	
5-19Б	Кладовая ИТ	3.2	Д
5-19В	Санузел мужской	9.9	
5-20	Групповой кабинет	32.8	
5-21	Подсобное помещение	8.0	В2
5-22	Шоурум	30.8	
5-22А	Переговорная комната	24.4	
5-23	Переговорная комната	10.0	
5-24	Переговорная комната	7.9	
	ВСЕГО	581.1	

УСЛОВНЫЕ ОБОЗНАЧЕНИЯ

ПРИМЕЧАНИЯ

1. Архитектурный план размещения розеток выпускается исключительно для указания привязок электроустановочных.
2. Чертеж читать строго совместно с указаниями разделов ЭОМ и СКС.
3. В случае расхождений с разделами ЭОМ или СКС, ЭОМ или СКС имеют приоритет.
4. Обо всех несоответствиях, об обстоятельствах, препятствующих выполнению работ следует сообщить ГАПу.
5. Розеточные группы обозначенные "М#Ф" - 1Ф-0,35@300

КЛЮЧЕВОЙ ПЛАН

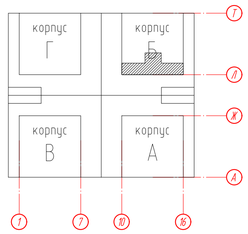

АРЕНДОДАТЕЛЬ: АЛКОН МЕНЕДЖМЕНТ

ЗАКАЗЧИК: ООО «КРОКС СИ-АЙ-ЭС»

Рег. № СРО-П-179-12122012
123104, Москва, Малая Бронная ул., д.2, стр.1
8 (495) 215-5448
www.meandre.ru + hello@meandre.ru

МЕАНДР

Изм.	Кол.уч.	Лист	N док.	Подп.	Дата
ГАП		Гафриловъ			18.05.20
Выполнил		Погосян			18.05.20
Проверил		Гафриловъ			18.05.20

Заказчик: ООО «Крокс Си-Ай-Эс»

0639А0119-АИ

Административное здание
По адресу: г.Москва, Ленинградский проспект, д. 72 БЦ «Алкон», корпус 2, 5 этаж

Перепланировка нежилых помещений с целью размещения офиса ООО «Крокс Си-Ай-Эс»
Том 1
Раздел «Архитектурные интерьеры»

Стадия	Лист	Листов
Р	17	

План привязки электроустановочных изделий 5-ый этаж

ООО «Меандр»

Перв. примен. | Инв. № подл. | Подп. и дата | Взам. инв. №

Инв. № подл. | Подп. и дата

А1Н (841х594)

ПЛАН ОФОРМЛЕНИЯ ОКОН И СТЕКЛЯННЫХ ПЕРЕГОРОДОК

М1:100

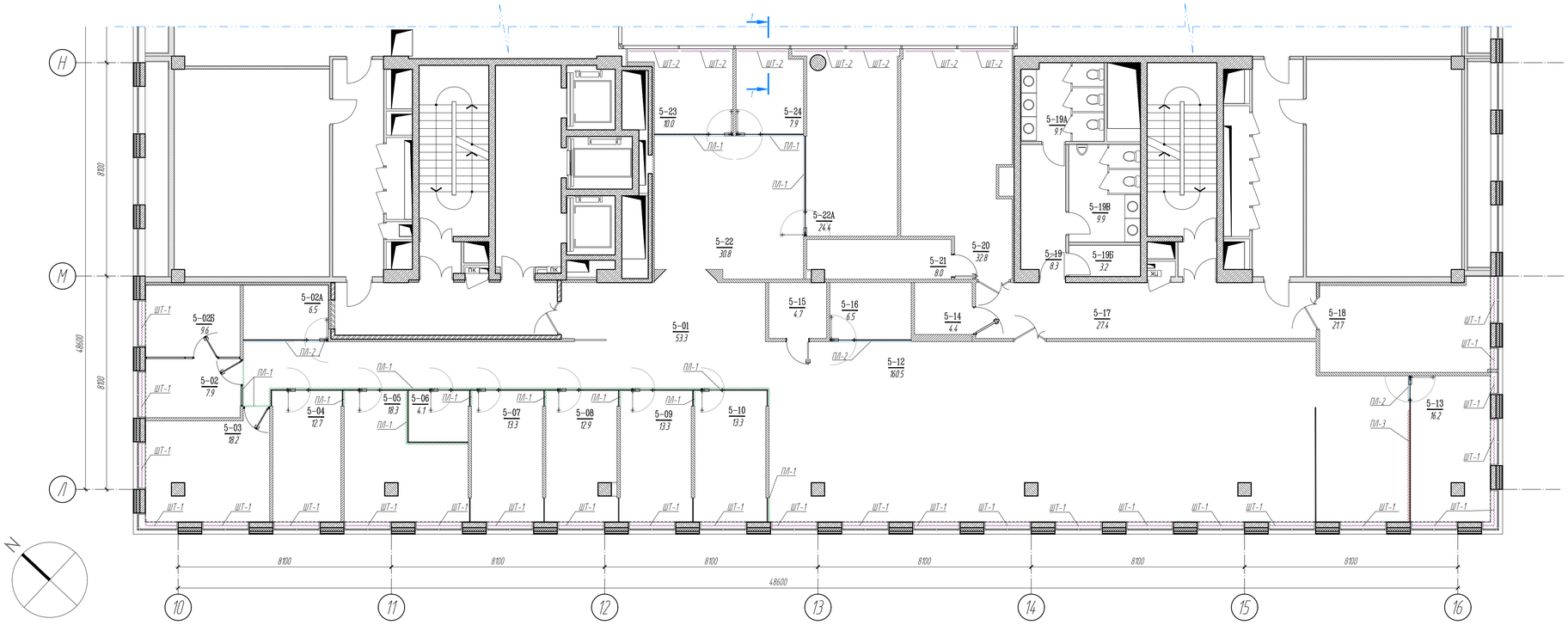

ЭКСПЛИКАЦИЯ ПОМЕЩЕНИЙ

Номер помещения	Наименование	Площадь, м²	Кат. помещения
5-01	Коридор	53.3	
5-02	Кабинет	7.9	
5-02А	Переговорная	6.5	
5-02Б	Кабинет	9.6	
5-03	Индивидуальный кабинет	18.2	
5-04	Индивидуальный кабинет	12.7	
5-05	Групповой кабинет	18.3	
5-06	Переговорная комната	4.1	
5-07	Индивидуальный кабинет	13.3	
5-08	Индивидуальный кабинет	12.9	
5-09	Индивидуальный кабинет	13.3	
5-10	Индивидуальный кабинет	13.3	
5-12	Открытый офис	160.5	
5-13	Групповой кабинет	16.2	
5-14	Серверная	4.4	В3
5-15	Гардероб	4.7	
5-16	Переговорная комната	6.5	
5-17	Коридор	27.4	
5-18	Кафетерий	21.7	
5-19	Тамбур	8.3	
5-19А	Санузел женский	9.1	
5-19Б	Кладовая ИТ	3.2	Д
5-19В	Санузел мужской	9.9	
5-20	Групповой кабинет	32.8	
5-21	Подсобное помещение	8.0	В2
5-22	Шоурум	30.8	
5-22А	Переговорная комната	24.4	
5-23	Переговорная комната	10.0	
5-24	Переговорная комната	7.9	
	ВСЕГО	581.1	

ВЕДОМОСТЬ ОФОРМЛЕНИЯ ОКОН И ОСТЕКЛЕНИЯ

№	Наименование материала	Ширина	Высота	Кол-во
ШТ-1	Рулонные шторы с ручным управлением HUNTER DOUGLAS PRO Ткань 101117 White-Pearl (Белая) - ПВХ армированное стекловолокном		2000 мм	43.9 м.пог
ШТ-2	Рулонные шторы с ручным управлением HUNTER DOUGLAS PRO Ткань 101117 White-Pearl (Белая) - ПВХ армированное стекловолокном		3640 мм	13.3 м.пог
ПЛ-1	Пленка ПВХ с клеевым слоем USB WHITE MATT белый матовый (плоттерная резка по макету №1)		1800ММ	56.8 м.пог
ПЛ-2	Пленка ПВХ с клеевым слоем USB WHITE MATT белый матовый (плоттерная резка по макету №2)		1800ММ	56.8 м.пог
ПЛ-3	Пленка ПВХ с клеевым слоем USB WHITE MATT белый матовый (сплошная оклейка)		2700 мм	4.3 м.пог

УСЛОВНЫЕ ОБОЗНАЧЕНИЯ

Обозначение оформления окна или отделки остекления

ПЛ-1Б — Тип отделки

ПРИМЕЧАНИЯ

1. До производства работ выполнить проверочные замеры, проверить обстоятельства выполнимости работ.
2. Подрядчик предоставляет образцы используемых материалов для согласования с Заказчиком
3. ВНИМАНИЕ! Макет №2 предоставляется после монтажа каркасов стеклянных перегородок и предоставления точных размеров стекол ГАПу
4. Расположение рольштор на окнах (включая остекление атриума) должно быть выполнено в соответствии с Правилами выполнения отделочных работ в БЦ "Алкон" глава 2.

КЛЮЧЕВОЙ ПЛАН

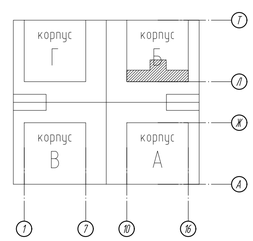

АРЕНДОДАТЕЛЬ: АЛКОН МЕНЕДЖМЕНТ

ЗАКАЗЧИК: ООО «КРОКС СИ-АЙ-ЭС»

Рег. № СРО-П-179-12122012
123104, Москва, Малая Бронная ул., д.2, стр.1
8 (495) 215-5448
www.meandre.ru + hello@meandre.ru

МЕАНДР

Изм.	Кол.уч.	Лист	N док.	Подп.	Дата
ГАП		Гафарилов			18.05.20
Выполнил		Погосян			18.05.20
Проверил		Гафарилов			18.05.20

Заказчик: ООО «Крокс Си-Ай-Эс» — 0639А0119-АИ

Административное здание
По адресу: г.Москва, Ленинградский проспект, д. 72 БЦ «Алкон», корпус 2, 5 этаж

Перепланировка нежилых помещений с целью размещения офиса ООО «Крокс Си-Ай-Эс»
Том 1
Раздел «Архитектурные интерьеры»

Стадия	Лист	Листов
Р	18	

План оформления окон и стеклянных перегородок 5-ый этаж

ООО «Меандр»

1 Разрез 1-1 М1:30

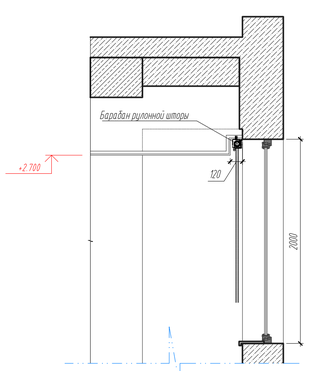

2 Макет №1 М1:30

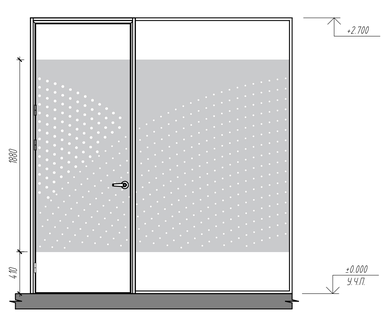

3 Макет №2 М1:30

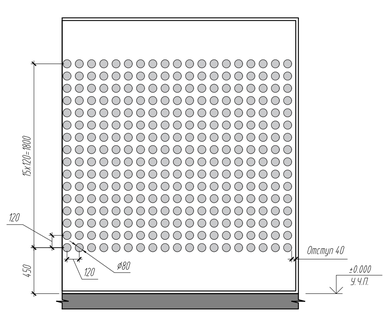

Перв. примен. | Справ. № | Подп. и дата | Инв. № дубл. | Взам. инв. №

А1Н (84х594)

ПЛАН СРЕДСТВ ВИЗУАЛЬНОЙ ОРИЕНТАЦИИ

М1:100

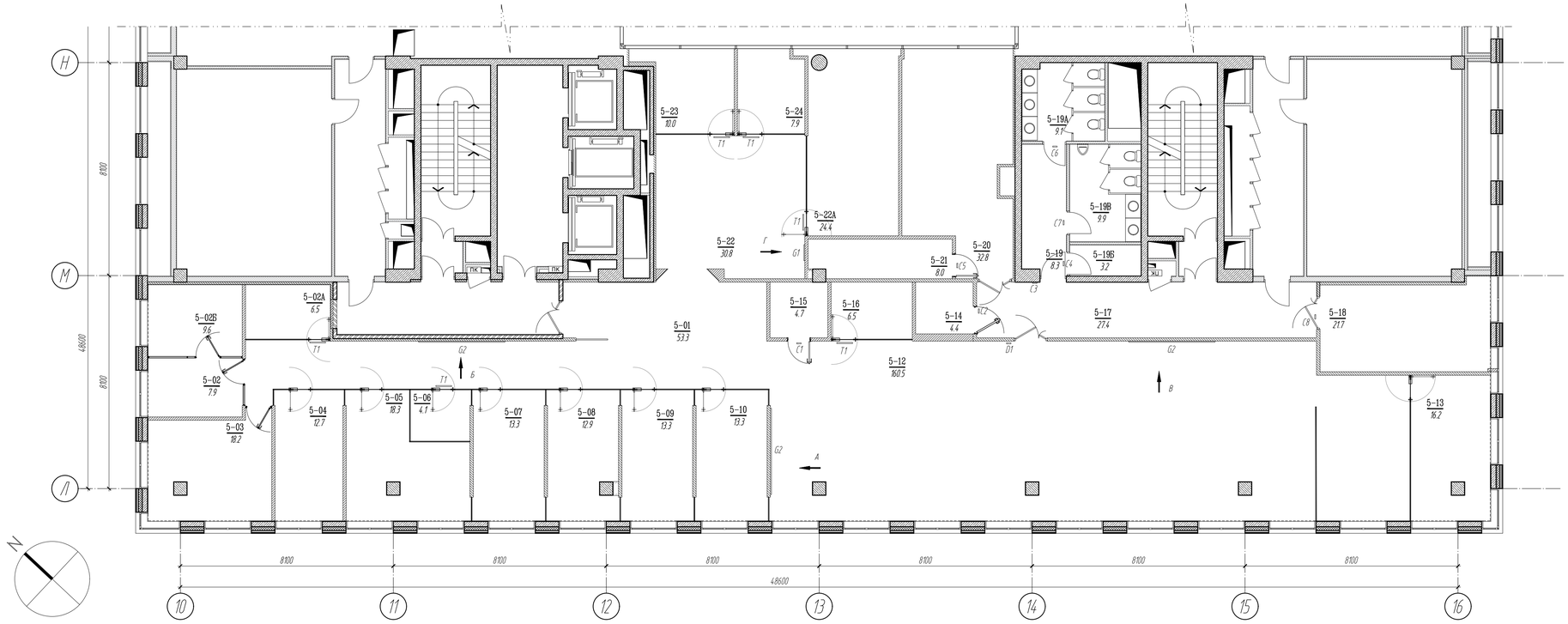

1 ВИД А М1:30

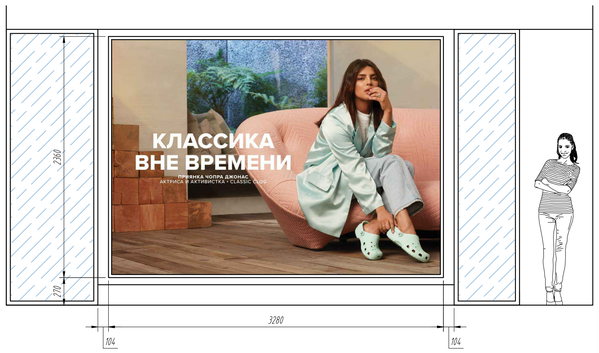

2 ВИД Б М1:30

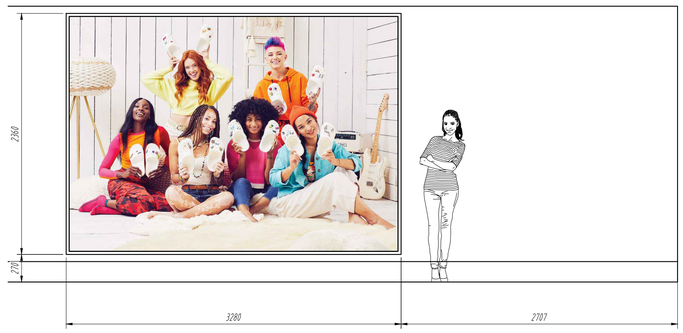

3 Общий вид таблички тип "С" М1:30

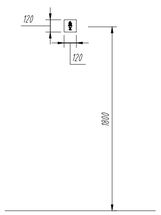

4 Общий вид таблички тип "Т" М1:30

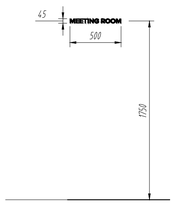

5 ВИД В М1:30

6 Вид Г М1:30

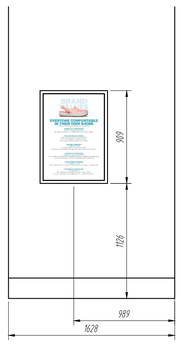

ВЕДОМОСТЬ СРЕДСТВ ВИЗУАЛЬНОЙ ОРИЕНТАЦИИ

№	НАИМЕНОВАНИЕ	ОТУ КОЛ-ВО
Т1	Наклейки для переговорных (непрозрачная цветная винловая пленка ORACAL) Центр таблички 1750мм от 5407 высотой 45мм Макета предоставляет архитектор	
С1	Табличка на дверь 120х120мм - "Гардеробная". Акрил, гравировка и аппликация винловой пленки, наклейка на двухсторонняя клейкая лента Макета предоставляет архитектор	
С2	Табличка на дверь 120х120мм - "Серверная". Акрил, гравировка и аппликация винловой пленки, наклейка на двухсторонняя клейкая лента Макета предоставляет архитектор	
С3	Табличка на дверь 120х120мм - "Туалеты". Акрил, гравировка и аппликация винловой пленки, наклейка на двухсторонняя клейкая лента Макета предоставляет архитектор	
С4	Табличка на дверь 120х120мм - "Кладовая ИТ". Акрил, гравировка и аппликация винловой пленки, наклейка на двухсторонняя клейкая лента Макета предоставляет архитектор	
С5	Табличка на дверь 120х120мм - "Архив". Акрил, гравировка и аппликация винловой пленки, наклейка на двухсторонняя клейкая лента Макета предоставляет архитектор	
С6	Табличка на дверь 120х120мм - "Женский туалет". Акрил, гравировка и аппликация винловой пленки, наклейка на двухсторонняя клейкая лента Макета предоставляет архитектор	
С7	Табличка на дверь 120х120мм - "Мужской туалет". Акрил, гравировка и аппликация винловой пленки, наклейка на двухсторонняя клейкая лента Макета предоставляет архитектор	
С8	Табличка на дверь 120х120мм - "Кафетерий". Акрил, гравировка и аппликация винловой пленки, наклейка на двухсторонняя клейкая лента Макета предоставляет архитектор	
D1	Табличка на дверь 360х120мм - Акрил, гравировка и аппликация винловой пленки, наклейка на двухсторонняя клейкая лента Макета предоставляет архитектор	
G1	Графика Crocs 660х910 - Полноцветная печать на винловой пленке, подложка из композита 4 мм, алюминиевый клик-профиль 32 мм (анодированный)	
G2	Графика Crocs 3280х2360 - Полноцветная печать на винловой пленке, подложка из композита 4 мм, алюминиевый клик-профиль 32 мм (анодированный)	

ЭКСПЛИКАЦИЯ ПОМЕЩЕНИЙ

Номер помещения	Наименование	Площадь, м²	Кат. помещения
5-01	Коридор	53.3	
5-02	Кабинет	7.9	
5-02А	Переговорная	6.5	
5-02Б	Кабинет	9.6	
5-03	Индивидуальный кабинет	18.2	
5-04	Индивидуальный кабинет	12.7	
5-05	Групповой кабинет	18.3	
5-06	Переговорная комната	4.1	
5-07	Индивидуальный кабинет	13.3	
5-08	Индивидуальный кабинет	12.9	
5-09	Индивидуальный кабинет	13.3	
5-10	Индивидуальный кабинет	13.3	
5-12	Открытый офис	160.5	
5-13	Групповой кабинет	16.2	
5-14	Серверная	4.4	В3
5-15	Гардероб	4.7	
5-16	Переговорная комната	6.5	
5-17	Коридор	27.4	
5-18	Кафетерий	21.7	
5-19	Тамбур	8.3	
5-19А	Санузел женский	9.1	
5-19Б	Кладовая ИТ	3.2	Д
5-19В	Санузел мужской	9.9	
5-20	Групповой кабинет	32.8	
5-21	Подсобное помещение	8.0	В2
5-22	Шоурум	30.8	
5-22А	Переговорная комната	24.4	
5-23	Переговорная комната	10.0	
5-24	Переговорная комната	7.9	
	ВСЕГО	581,1	

УСЛОВНЫЕ ОБОЗНАЧЕНИЯ

С3 Указатель типа обозначения

КЛЮЧЕВОЙ ПЛАН

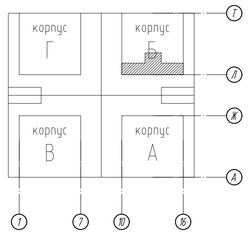

АРЕНДОДАТЕЛЬ: АЛКОН МЕНЕДЖМЕНТ

ЗАКАЗЧИК: ООО «КРОКС СИ-АЙ-ЭС»

Рег. № СРО-П-179-12122012
123104, Москва, Малая Бронная ул., д.2, стр.1
8 (495) 215-5448
www.meandre.ru + hello@meandre.ru

МЕАНДР

Изм.	Кол.уч.	Лист	N док.	Подп.	Дата
ГАП		Гафилов			18.05.20
Выполнил		Погосян			18.05.20
Проверил		Гафилов			18.05.20

Заказчик: ООО «Крокс Си-Ай-Эс» 0639А0119-АИ

Административное здание
По адресу: г.Москва, Ленинградский проспект, д. 72 БЦ «Алкон», корпус 2, 5 этаж

Перепланировка нежилых помещений с целью размещения офиса ООО «Крокс Си-Ай-Эс»
Том 1
Раздел «Архитектурные интерьеры»

Стадия	Лист	Листов
Р	19	

План средств визуальной ориентации
5-ый этаж

ООО «Меандр»

Перв. примен. | Справ. № | Подп. и дата | Инв. № дубл. | Взам. инв. № | Подп. и дата | Инв. № подл.

А1Н (84х594)

ПЛАН ПОЖАРНОЙ БЕЗОПАСНОСТИ

М1:100

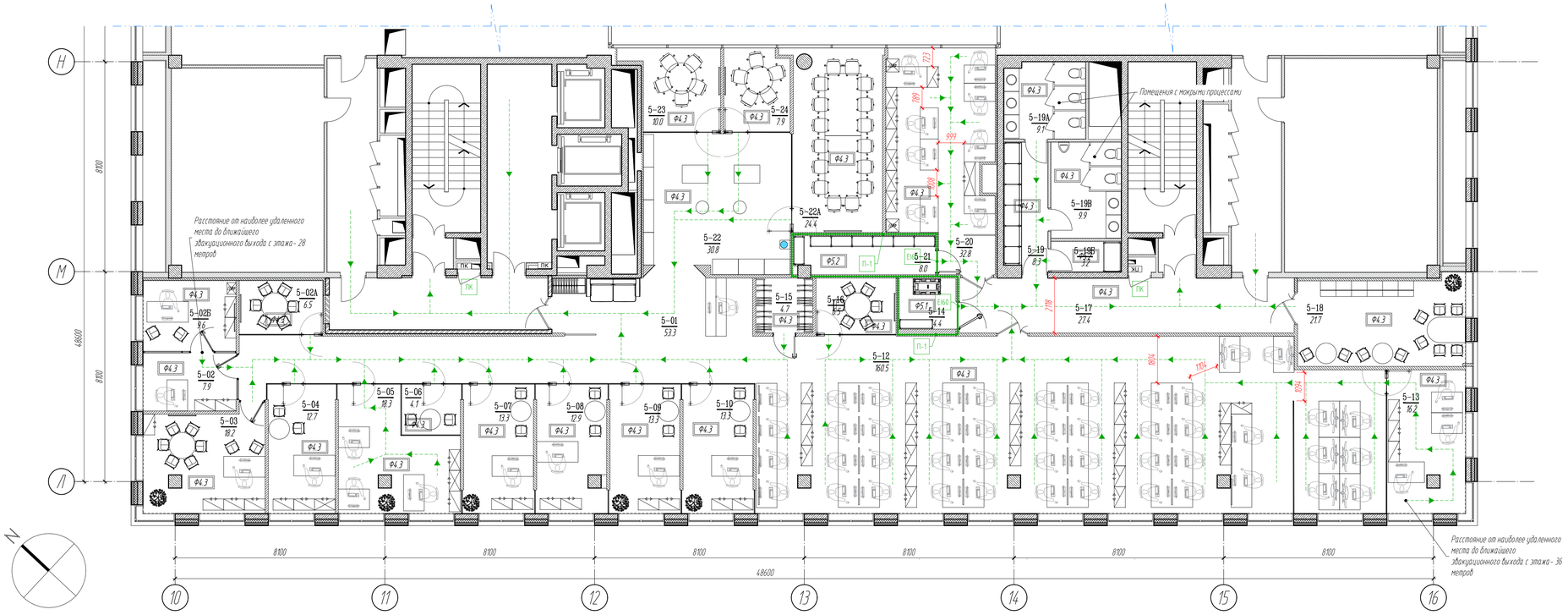

ЭКСПЛИКАЦИЯ ПОМЕЩЕНИЙ

Номер помещения	Наименование	Площадь, $м^2$	Кат. помещения
5-01	Коридор	53.3	
5-02	Кабинет	7.9	
5-02А	Переговорная	6.5	
5-02Б	Кабинет	9.6	
5-03	Индивидуальный кабинет	18.2	
5-04	Индивидуальный кабинет	12.7	
5-05	Групповой кабинет	18.3	
5-06	Переговорная комната	4.1	
5-07	Индивидуальный кабинет	13.3	
5-08	Индивидуальный кабинет	12.9	
5-09	Индивидуальный кабинет	13.3	
5-10	Индивидуальный кабинет	13.3	
5-12	Открытый офис	160.5	
5-13	Групповой кабинет	16.2	
5-14	Серверная	4.4	В3
5-15	Гардероб	4.7	
5-16	Переговорная комната	6.5	
5-17	Коридор	27.4	
5-18	Кафетерий	21.7	
5-19	Тамбур	8.3	
5-19А	Санузел женский	9.1	
5-19Б	Кладовая ИТ	3.2	Д
5-19В	Санузел мужской	9.9	
5-20	Групповой кабинет	32.8	
5-21	Подсобное помещение	8.0	В2
5-22	Шоурум	30.8	
5-22А	Переговорная комната	24.4	
5-23	Переговорная комната	10.0	
5-24	Переговорная комната	7.9	
	ВСЕГО	581.1	

УСЛОВНЫЕ ОБОЗНАЧЕНИЯ

П-1 — Тип противопожарной преграды:
П-1 - Противопожарная перегородка 1-го типа - 0,75 часа

E130 — Предел огнестойкости противопожарной двери:
E130- 30 минут
E145 - 45 минут
E160 - 60 минут

Указатель пути и направления эвакуации

Указатель огнестойкой преграды

ПК — Место расположения пожарного шкафа и ручных огнетушителей

Ф4.3 — Класс функциональной пожарной опасности ПО 123-ФЗ (кроме указанных на плане отдельно)

КЛЮЧЕВОЙ ПЛАН

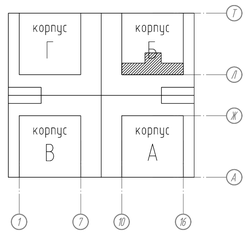

ПРИМЕЧАНИЯ

1. Помещения класса Ф4.3. предназначены для одновременного пребывания не более 197 человек.

2. Согласно СП 1.13130.2009 П. 4.2.6. - двери эвакуационных выходов открываются по направлению эвакуации из здания. Для помещений с одновременным пребыванием менее 15 чел. и в санузлах предусмотрены двери, открывающиеся вовнутрь.

3. Согласно №123-ФЗ от 29.07.2017, на путях эвакуации использованы материалы с классами пожарной опасности не ниже:
- для отделки потолка и стен - КМ2 (ГГ1, ВГ1, Д3, Т2)
- для отделки пола - КМ3 (ВГ2, Д3, Т2, РП1)

4. Согласно СП 1.13130.2009 п. 4.3.4. минимальная ширина коридоров и проходов принята 1,0 м, при отсутствии дверей, открывающихся в коридоры. Проходы к одиночным рабочим местам - не менее 0,7 м

5. согласно СП 1.13130.2009 п. 8.3.3. расстояния по путям эвакуации от наиболее удаленных точек помещений до выхода наружу не превышает установленных нормами 60 и 30 метров (для помещений с выходами в тупиковый коридор)

АРЕНДОДАТЕЛЬ: АЛКОН МЕНЕДЖМЕНТ

ЗАКАЗЧИК: ООО «КРОКС СИ-АЙ-ЭС»

Рег. № СРО-П-179-12122012
123104, Москва, Малая Бронная ул., д.2, стр.1
8 (495) 215-5448
www.meandre.ru + hello@meandre.ru

МЕАНДР

Изм.	Кол.уч.	Лист	N док.	Подп.	Дата
ГАП		Гаврилов			18.05.20
Выполнил		Погосян			18.05.20
Проверил		Гаврилов			18.05.20

Заказчик: ООО «Крокс Си-Ай-Эс» — 0639А0119-АИ

Административное здание
По адресу: г.Москва, Ленинградский проспект, д. 72 БЦ «Алкон», корпус 2, 5 этаж

Перепланировка нежилых помещений с целью размещения офиса ООО «Крокс Си-Ай-Эс»
Том 1
Раздел «Архитектурные интерьеры»

Стадия	Лист	Листов
Р	20	

План пожарной безопасности
5-ый этаж

ООО «Меандр»

Инв. № подл. | Подп. и дата | Взам. инв. № | Инв. № дубл. | Подп. и дата

А1Н (84 1х594)

РАЗВЕРТКИ СТЕКЛЯННЫХ ПЕРЕГОРОДОК

М1:100

1 ВИД 1 М1:30

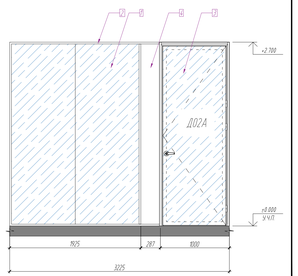

2 ВИД 2 М1:30

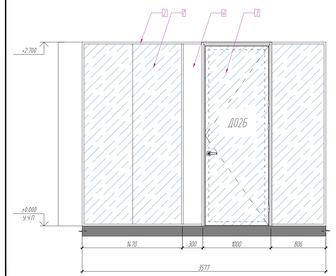

3 ВИД 3 М1:30

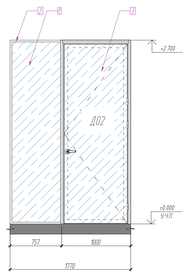

5 ВИД 5 М1:30

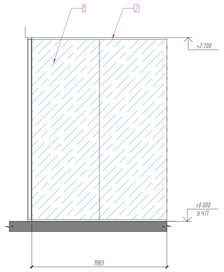

6 ВИД 6 М1:30

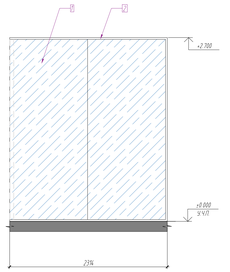

7 ВИД 7 М1:30

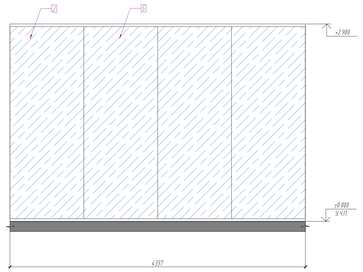

4 ВИД 4 М1:30

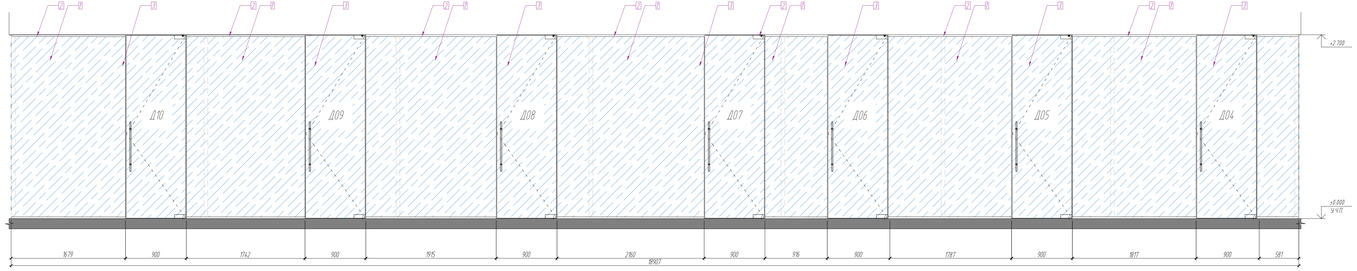

8 ВИД 8 М1:30

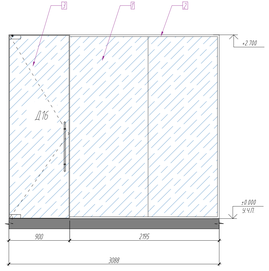

10 ВИД 10 М1:30

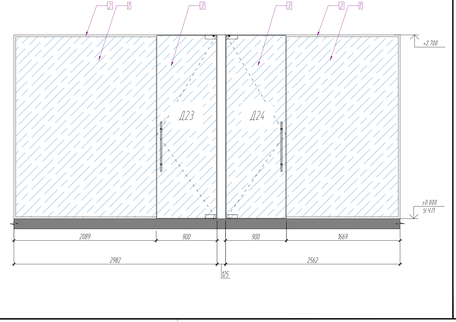

11 ВИД 11 М1:30

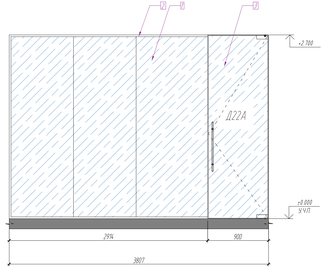

12 ВИД 12 М1:30

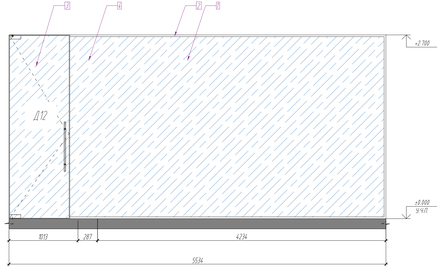

14 ВИД 14 М1:30

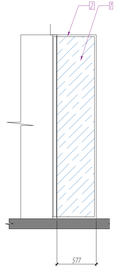

ВЕДОМОСТЬ ПЕРЕГОРОДОК

Поз.	Обозначение	Наименование	Кол-во, $м^2$	Масса ед., кг	Примечание
1		Стекло безопасное (закаленное) прозрачное 10 мм	-	-	
2		Профиль алюминиевый анодированный (бленды серебро)	-	-	
3		Дверь в алюминиевой анодированной коробке, обшитая остеклением с внешним каркасом. Металлорезиновая полоса белого цвета	-	-	
4		Глухие вставки (легкосдвоенные) декоративным и влагостойким покрытием Duraform, со звукоизоляционным материалом Isover.	-	-	
5		Замковый профиль для стекла. Напольный декоративный профиль из анодированного алюминия (бленды серебро)	-	-	
6		Ограничитель металлический двери (черный)	-	-	

УСЛОВНЫЕ ОБОЗНАЧЕНИЯ

ПРИМЕЧАНИЯ

1. Разверстки предоставляются для предварительной оценки объемов и планирования производства работ
2. Информация предоставляется Производителем дверей и перегородок частично проект, без уложенных напольных покрытий
3. Производитель дверей и перегородок несет ответственность за выполнение окончательных обмеров на месте, выяснение всех обстоятельств производства работ до выполнения заказа
4. Производитель дверей предоставляется образцы всей дверной фурнитуры, образцы отделки профиля, образцы матированных перегородок
5. Производитель гарантирует: 1- Замковый образец стыка стекол - прямой (двери полотна встык), угловой, Т-образный.

ИЗГОТОВИТЕЛЬ: АЛКОН МЕНЕДЖМЕНТ

Alcon

ЗАКАЗЧИК: ООО «КРОКС СИ-АЙ-ЭС»

crocs

Рег. № СРО-П-179-01122012
127104, Москва, Малая Бронная ул., д.2, стр.1
8 (495) 215-5448
www.meanderp.ru • hello@meanderp.ru

МЕАНДР

Изм.	Кол.уч.	Лист	N док.	Подп.	Дата
ГАП		Гафаров			19.05.20
Выполнил		Ковалев			19.05.20
Проверил		Гафаров			19.05.20

Заказчик: ООО «Крокс Си-Ай-Эс»

06.39А0119-АИ

Административное здание

По адресу: г.Москва, Ленинградское шоссе, д. 72 Б(1) «Алкон», корпус 2, 5 этаж

Перепланировка нежилых помещений с целью размещения офиса ООО «Крокс Си-Ай-Эс» 5 этаж

Раздел «Архитектурные решения»

Стадия	Лист	Листов
Р	21	

Разверстки стеклянных перегородок 5-ый этаж

ООО «Меандр»

Инв. № подл. | Подп. и дата | Взам. инв. №

Формат А3 (420x297)

ГАРДЕРОБНАЯ СИСТЕМА

М1:100

1 Вид А. Общий вид М1:30

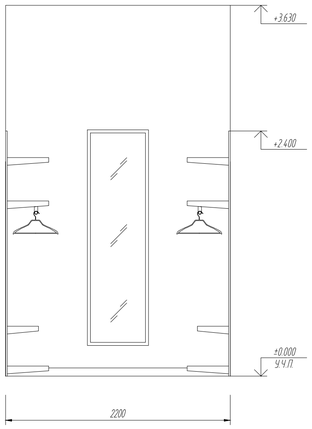

4 Вид В. Общий вид М1:30

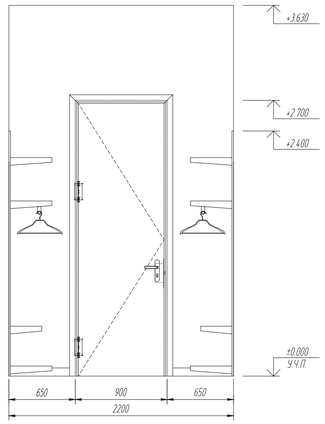

7 РАЗРЕЗ Д–Д М1:16

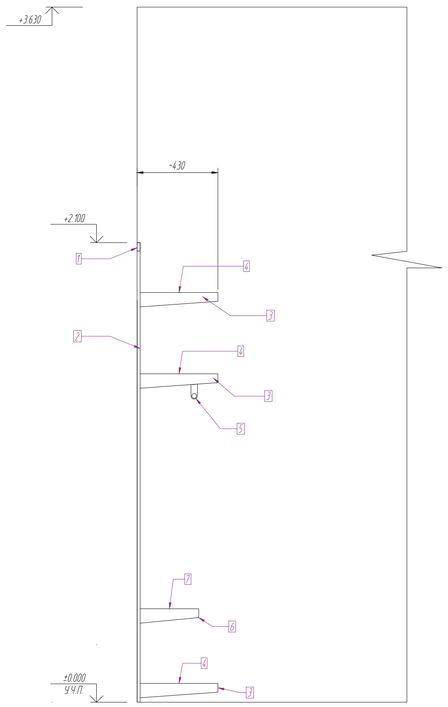

2 Вид в плане. Нижний ярус - гардероб М1:50

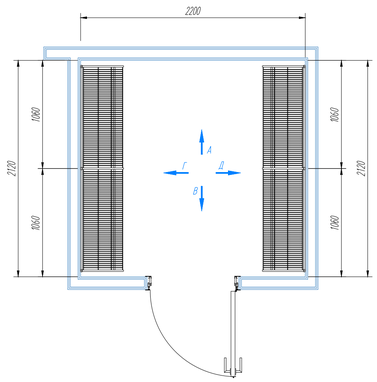

5 ВИД Б. ОБЩИЙ ВИД М1:30

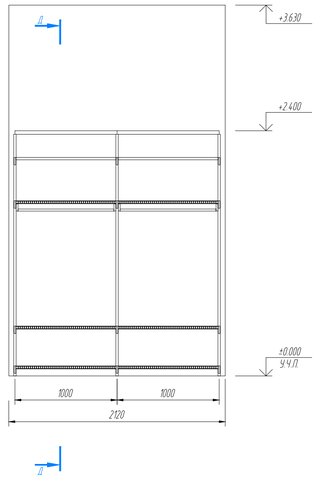

6 ВИД Г. ОБЩИЙ ВИД М1:30

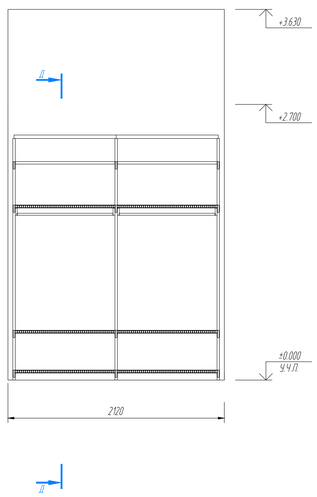

ВЕДОМОСТЬ ИЗДЕЛИЙ И МАТЕРИАЛОВ

N°	Обозначение	Описание
1	LARVIJ	Рельса для крепления стоек 1000 мм
2	LARVIJ	Стойка 1156 мм, соединитель для стоек
3	LARVIJ	Кронштейн для полки 406 мм
4	LARVIJ	Полка сетчатая 406х903, включая декоративную планку
5	LARVIJ	Перекладина, включая кронштейны
6	LARVIJ	Кронштейн для полки 306 мм
7	LARVIJ	Полка сетчатая 306х903, включая декоративную планку

ПРИМЕЧАНИЯ

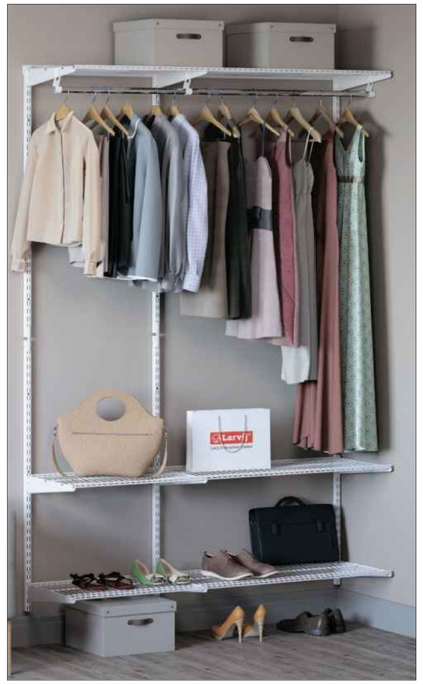

АРЕНДОДАТЕЛЬ: АЛКОН МЕНЕДЖМЕНТ

ЗАКАЗЧИК: ООО «КРОКС СИ-АЙ-ЭС»

Рег. № СРО-П-179-12122012
123104, Москва, Малая Бронная ул., д.2, стр.1
8 (495) 215-5448
www.meandre.ru • hello@meandre.ru

МЕАНДР

Изм.	Кол.уч.	Лист	N док.	Подп.	Дата
ГАП		Гаврилов			18.05.20
Выполнил		Погосян			18.05.20
Проверил		Гаврилов			18.05.20

Заказчик: ООО «Крокс Си-Ай-Эс» 0639А0119-АИ

Административное здание
По адресу: г.Москва, Ленинградский проспект, д. 72 БЦ «Алкон», корпус 2, 5 этаж

Перепланировка нежилых помещений с целью размещения офиса ООО «Крокс Си-Ай-Эс»
Том 1
Раздел «Архитектурные интерьеры»

Стадия	Лист	Листов
Р	22	

Гардеробная система
5-ый этаж

ООО «Меандр»

Перв. примен. | Подп. и дата | Инв. № дубл. | Взам. инв. № | Подп. и дата | Инв. № подл.

А1Н (84х594)

ТИП ЗАПОЛНЕНИЯ ПРОЕМА 1

1	ВИДЫ	М1:30

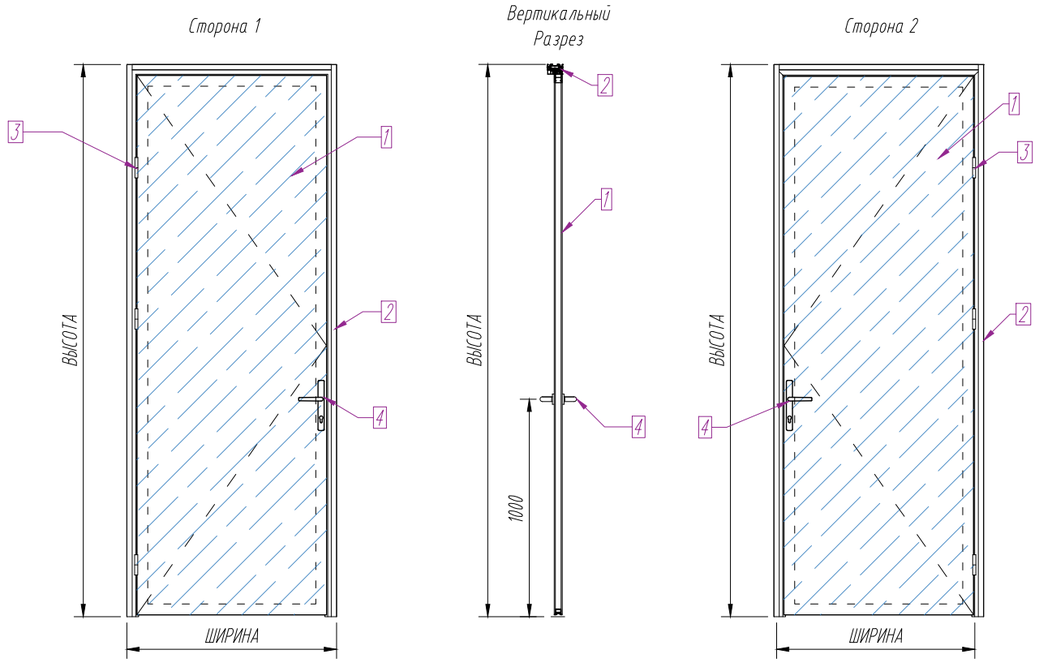

Огнестойкость - нет
Звукоизоляция - Rw > 32дБ

ОТДЕЛКА

СПЕЦИФИКАЦИЯ

N°	Откуда	Куда	Ширина проема	Высота проема	Фурнитура
Д-02	5-01	5-02	1026	2700	3, 4
Д-02Б	5-02	5-02Б	1026	2700	3, 4
Д-03	5-01	5-03	1026	2700	3, 4

ВЕДОМОСТЬ ДЕТАЛЕЙ

29

N°	Наименование	Описание
1		Полотно стеклянное в алюминиевой обвязке
2		Коробка алюминиевая с резиновым уплотнителем
3		Петля карточная
4	замок PL201, ручка нажимная 113/2246 PZ92 F1 London , цилиндр DL Standart 30x30мм,	Ручка нажимная для узкопрофильных дверей в комплекте с замком с двухсторонним евроцилиндром

ПРИМЕЧАНИЯ

1. До начала работ обмерить фактические размеры проема.
2. Проем под монтаж предоставляется в чистовой отделке.

АРЕНДОДАТЕЛЬ: АЛКОН МЕНЕДЖМЕНТ

ЗАКАЗЧИК: ООО «КРОКС СИ-АЙ-ЭС»

Рег. N° СРО-П-179-12122012
123104, Москва, Малая Бронная ул., д.2, стр.1
8 (495) 215-5448
www.meandre.ru + hello@meandre.ru

МЕАНДР

Изм.	Кол.уч.	Лист	N док.	Подп.	Дата
ГАП		Гаврилов			18.05.20
Выполнил		Погосян			18.05.20
Проверил		Гаврилов			18.05.20

Заказчик: ООО «Крокс Си-Ай-Эс»

0639А0119-АИ

Административное здание
По адресу: г.Москва, Ленинградский проспект, д. 72 БЦ «Алкон», корпус 2, 5 этаж

Перепланировка нежилых помещений с целью размещения офиса ООО «Крокс Си-Ай-Эс»
Том 1
Раздел «Архитектурные интерьеры»

Стадия	Лист	Листов
Р	23	

Тип заполнения проема 1
5-ый этаж

ООО «Меандр»

Подп. и дата | Инв. No дубл. | Взам. инв. No | Подп. и дата | Инв. N подл.

А3 Н (420x297)

ТИП ЗАПОЛНЕНИЯ ПРОЕМА II

II ВИДЫ

М1:30

Сторона 1

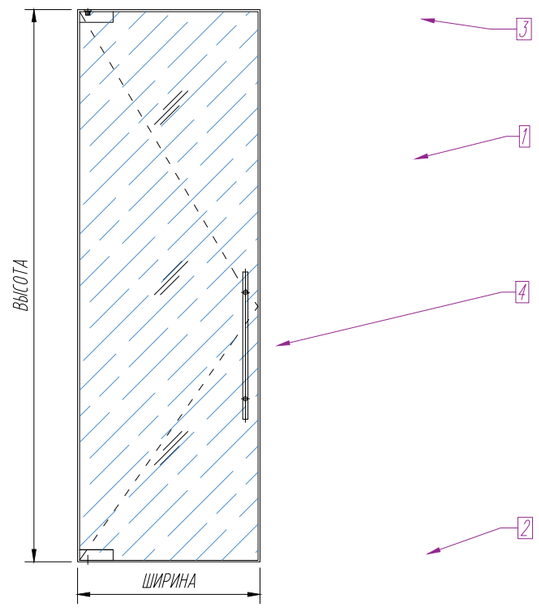

Огнестойкость - нет
Звукоизоляция - нет

ОТДЕЛКА

СПЕЦИФИКАЦИЯ

N°	Откуда	Куда	Ширина проема	Высота проема	Фурнитура
Д-02А*	5-01	5-02А	900	2700	4
Д-04*	5-01	5-04	900	2700	4
Д-05*	5-01	5-05	900	2700	4
Д-06*	5-01	5-06	900	2700	4
Д-07**	5-01	5-07	900	2700	4
Д-08**	5-01	5-08	900	2700	4
Д-09**	5-01	5-09	900	2700	4
Д-10**	5-01	5-10	900	2700	4
Д-13	5-12	5-13	900	2700	4
Д-16*	5-12	5-16	900	2700	4
Д-22А	5-22	5-22А	900	2700	4
Д-23	5-22	5-23	900	2700	4
Д-24	5-22	5-24	900	2700	4

* - Переустановка существующей демонтированной двери
** - Существующая дверь (не переносится)

ВЕДОМОСТЬ ДЕТАЛЕЙ

30

N°	Наименование	Описание
1		Полтно дверное из стекла 10мм закаленного
2		Фитинг нижний, включая скрытый доводчик для маятниковых дверей
3		Фитинг верхний, включая верхний шарнир
4		Ручка-рейлинг

ПРИМЕЧАНИЯ

АРЕНДОДАТЕЛЬ: АЛКОН МЕНЕДЖМЕНТ

ЗАКАЗЧИК: ООО «КРОКС СИ-АЙ-ЭС»

Рег. N° СРО-П-179-12122012
123104, Москва, Малая Бронная ул., д.2, стр.1
8 (495) 215-5448
www.meandre.ru + hello@meandre.ru

МЕАНДР

Изм.	Кол.уч.	Лист	N док.	Подп.	Дата
ГАП		Гаврилов			18.05.20
Выполнил		Погосян			18.05.20
Проверил		Гаврилов			18.05.20

Заказчик: ООО «Крокс Си-Ай-Эс»

0639А0119-АИ

Административное здание
По адресу: г.Москва, Ленинградский проспект, д. 72 БЦ «Алкон», корпус 2, 5 этаж

Перепланировка нежилых помещений с целью размещения офиса ООО «Крокс Си-Ай-Эс»
Том 1
Раздел «Архитектурные интерьеры»

Стадия	Лист	Листов
Р	24	

Тип заполнения проема II
5-ый этаж

ООО «Меандр»

Подп. и дата
Инв. No дубл.
Взам. инв. No
Подп. и дата
Инв. N подл.

А3 Н (420х297)

ТИП ЗАПОЛНЕНИЯ ПРОЕМА III

III	ВИДЫ	М1:30

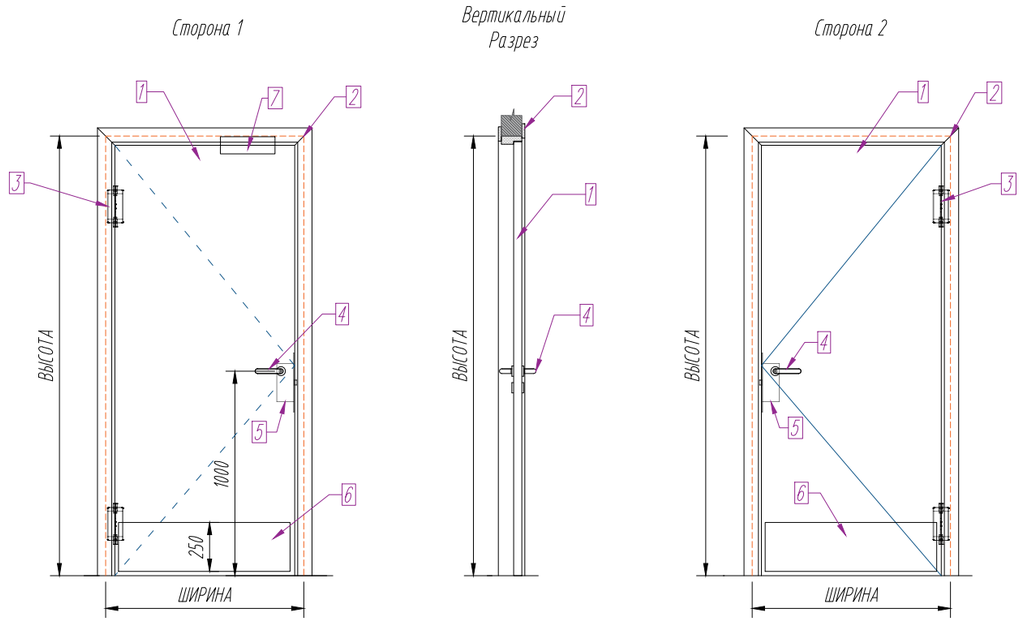

Огнестойкость - нет
Звукоизоляция - нет

ОТДЕЛКА

СПЕЦИФИКАЦИЯ

№	Откуда	Куда	Ширина проема	Высота проема	Фурнитура
Д15	5-12	5-15	900	2700	3, 4, 5, 6, 7

ВЕДОМОСТЬ ДЕТАЛЕЙ

31

№	Наименование	Описание
1	Полотно дверное	Глухое с сотовым заполнением EGGER W1000 ST2
2	Коробка дверная	Алюминиевая телескопическая RAL 9003
3	Петля карточная	
4	Ручка нажимная на розетке	HAFELE
5	Замок для межкомнтаных дверей	DOORLOCK 432 или аналог
6	Пластина отбойная	Сталь, окрашенная порошковой краской RAL 9003
7	Дверной доводчик	DOORLOCK 100 S

ПРИМЕЧАНИЯ

1. До начала работ обмерить фактические размеры проема.
2. Проем под монтаж предоставляется в чистовой отделке.

АРЕНДОДАТЕЛЬ: АЛКОН МЕНЕДЖМЕНТ

ЗАКАЗЧИК: ООО «КРОКС СИ-АЙ-ЭС»

Рег. № СРО-П-179-12122012
123104, Москва, Малая Бронная ул., д.2, стр.1
8 (495) 215-5448
www.meandre.ru + hello@meandre.ru

МЕАНДР

Изм.	Кол.уч.	Лист	N док.	Подп.	Дата
ГАП		Гаврилов			18.05.20
Выполнил		Погосян			18.05.20
Проверил		Гаврилов			18.05.20

Заказчик: ООО «Крокс Си-Ай-Эс»

0639А0119-АИ

Административное здание
По адресу: г.Москва, Ленинградский проспект, д. 72 БЦ «Алкон», корпус 2, 5 этаж

Перепланировка нежилых помещений с целью размещения офиса
ООО «Крокс Си-Ай-Эс»
Том 1
Раздел «Архитектурные интерьеры»

Стадия	Лист	Листов
Р	25	

Тип заполнения проема III
5-ый этаж

ООО «Меандр»

Подп. и дата
Инв. No дубл.
Взам. инв. No
Подп. и дата
Инв. N подл.

А3 Н (420х297)

ТИП ЗАПОЛНЕНИЯ ПРОЕМА IV

IV ВИДЫ М1:30

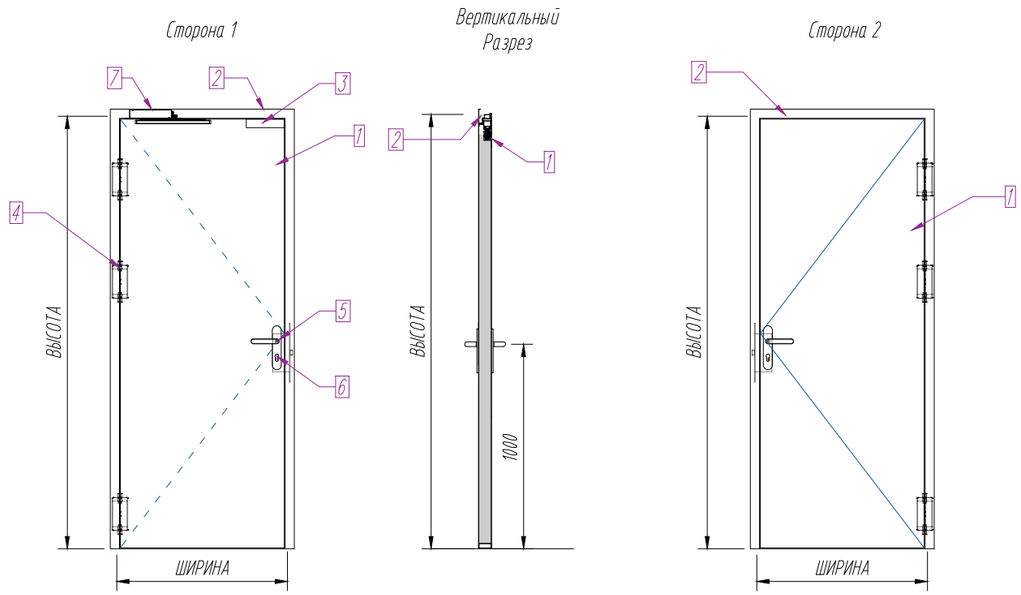

Огнестойкость – EI60
Звукоизоляция – нет

ВЕДОМОСТЬ ДЕТАЛЕЙ

32

№	Наименование	Описание
1	Полотно металлическое	RAL 9003
2	Коробка угловая металлическая	RAL 9003
3	Электромагнитный замок (см. раздел СКУД)	
4	Петля скрытая	
5	Ручка нажимная (комплект) для противопожарных дверей	
6	Замок для внутренних противопожарных дверей с двухсторонним евроцилиндром	
7	Доводчик	

ПРИМЕЧАНИЯ

1. До начала работ обмерить фактические размеры проема.
2. Проем под монтаж предоставляется в чистовой отделке.

ОТДЕЛКА

СПЕЦИФИКАЦИЯ

N°	Откуда	Куда	Ширина проема	Высота проема	Фурнитура
Д14	5-17	5-14	1050	2100	4, 5, 6, 7
Д21	5-20	5-21	900	2100	3, 4, 5, 6, 7

АРЕНДОДАТЕЛЬ: АЛКОН МЕНЕДЖМЕНТ

ЗАКАЗЧИК: ООО «КРОКС СИ-АЙ-ЭС»

Рег. N° СРО-П-179-12122012
123104, Москва, Малая Бронная ул., д.2, стр.1
8 (495) 215-5448
www.meandre.ru + hello@meandre.ru

Изм.	Кол.уч.	Лист	N док.	Подп.	Дата
ГАП		Гаврилов			18.05.20
Выполнил		Погосян			18.05.20
Проверил		Гаврилов			18.05.20

Заказчик: ООО «Крокс Си-Ай-Эс»

0639А0119-АИ

Административное здание
По адресу: г.Москва, Ленинградский проспект, д. 72 БЦ «Алкон», корпус 2, 5 этаж

Перепланировка нежилых помещений с целью размещения офиса ООО «Крокс Си-Ай-Эс»
Том 1
Раздел «Архитектурные интерьеры»

Стадия	Лист	Листов
Р	26	

Тип заполнения проема IV
5-ый этаж

ООО «Меандр»

Подп. и дата
Инв. No дубл.
Взам. инв. No
Подп. и дата
Инв. N подл.

А3 Н (420х297)

ДЕТАЛИ ДЕКОРАТИВНЫХ ПАНЕЛЕЙ

1 Вид А М1:30

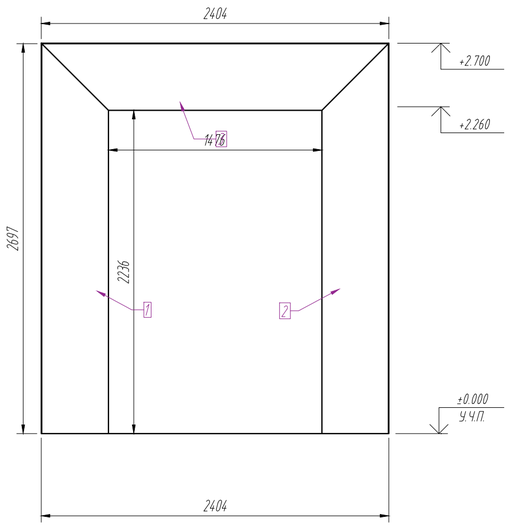

2 Разрез 1-1 М1:30

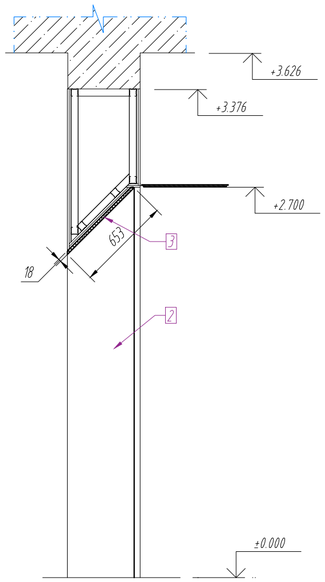

3 Развертка панели 1 (2 - зеркально) М1:20

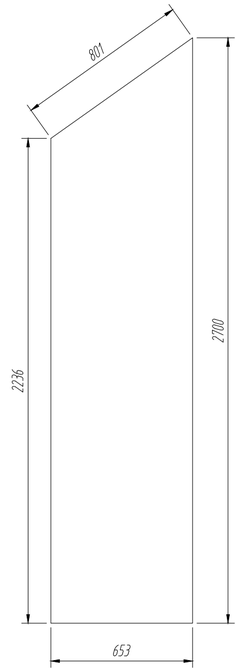

4 Развертка панели 3 М1:20

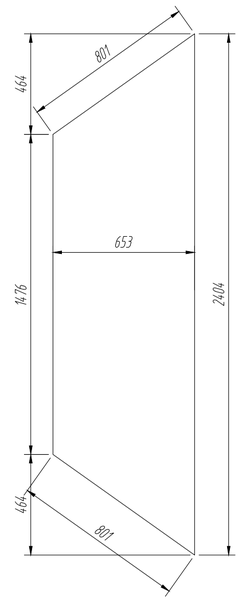

5 Вид в плане М1:30

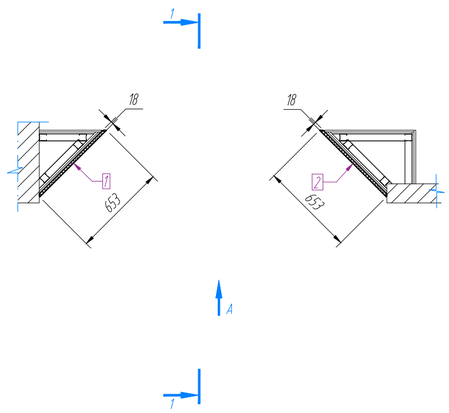

6 Выполнение теневых швов М1:1

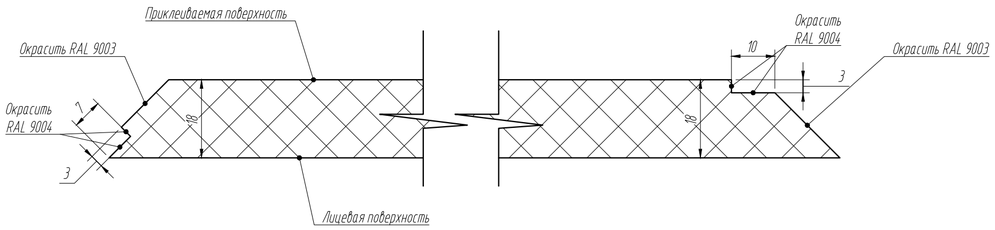

ПРИМЕЧАНИЯ

1. Подрядчик отвечает за:
- обмеры на месте и уточнение состава изделий.
- определение условий выполнения работ.
- поставку, транспортировку, распаковку, монтаж, вывоз мусора и тары.
- подгонку изделий, требующих уточнения по месту.
2. Панели выполнить из МДФ 18мм. Фрезеровать пазы и кромки. Теневые швы окрасить в черный матовый цвет.
3. Видимые кромки окрасить в белый цвет RAL 9003
4. Лицевую поверхность панели оклеить пленкой с полноцветной печатью по макету Заказчика.
5. Панели приклеить к подготовленное ГКЛ конструкции с помощью монтажного клея.

АРЕНДОДАТЕЛЬ: АЛКОН МЕНЕДЖМЕНТ

ЗАКАЗЧИК: ООО «КРОКС СИ-АЙ-ЭС»

Рег. № СРО-П-179-12122012
123104, Москва, Малая Бронная ул., д.2, стр.1
8 (495) 215-5448
www.meandre.ru • hello@meandre.ru

МЕАНДР

Изм.	Кол.уч.	Лист	N док.	Подп.	Дата
ГАП		Гаврилов			18.05.20
Выполнил		Погосян			18.05.20
Проверил		Гаврилов			18.05.20

Заказчик: ООО «Крокс Си-Ай-Эс»

0639А0119-АИ

Административное здание
По адресу: г.Москва, Ленинградский проспект, д. 72 БЦ «Алкон», корпус 2, 5 этаж

Перепланировка нежилых помещений с целью размещения офиса ООО «Крокс Си-Ай-Эс»
Том 1
Раздел «Архитектурные интерьеры»

Стадия	Лист	Листов
Р	27	

Детали декоративных панелей
5-ый этаж

ООО «Меандр»

Подп. и дата | Инв. №ubл. | Взам. инв. № | Подп. и дата | Инв. N подл.

А2 Н (594х420)

ДЕТАЛИ НЕСТАНДАРТНЫХ ДВЕРЕЙ

1 Вид А М1:30

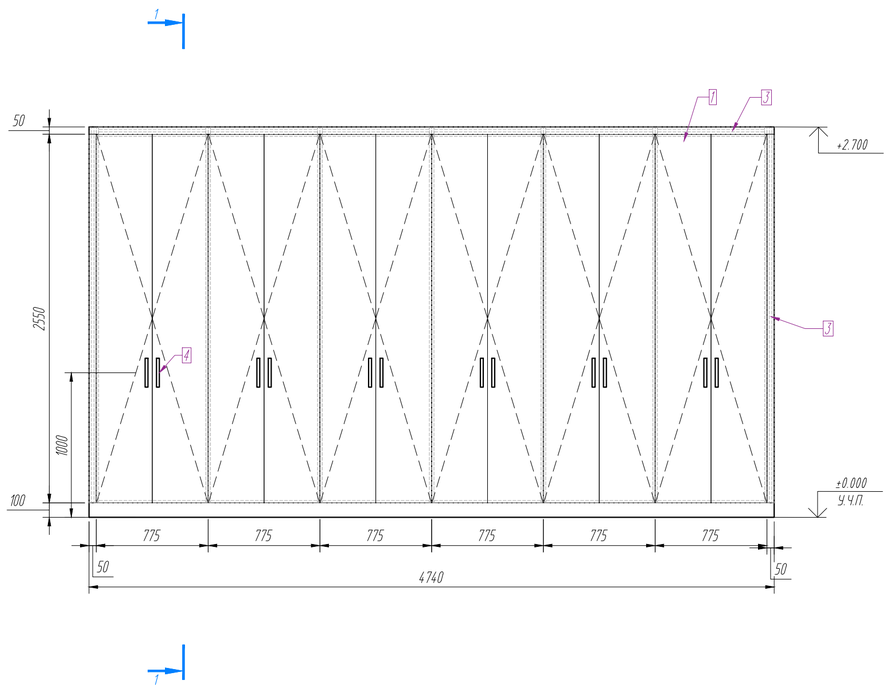

2 Разрез 1-1 М1:16

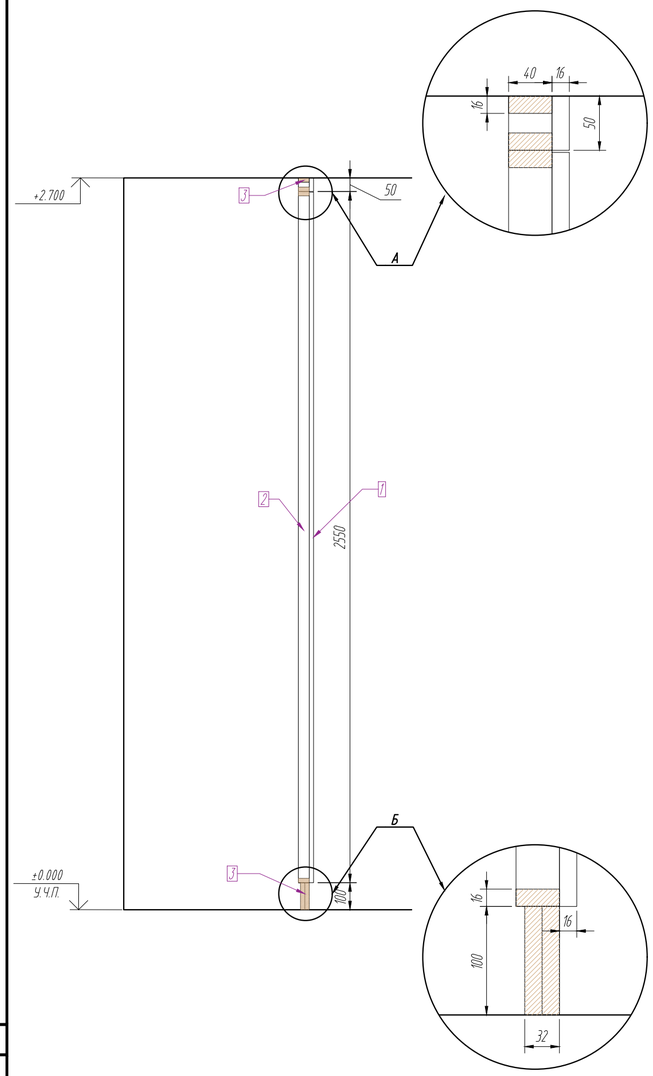

3 Вид в плане М1:30

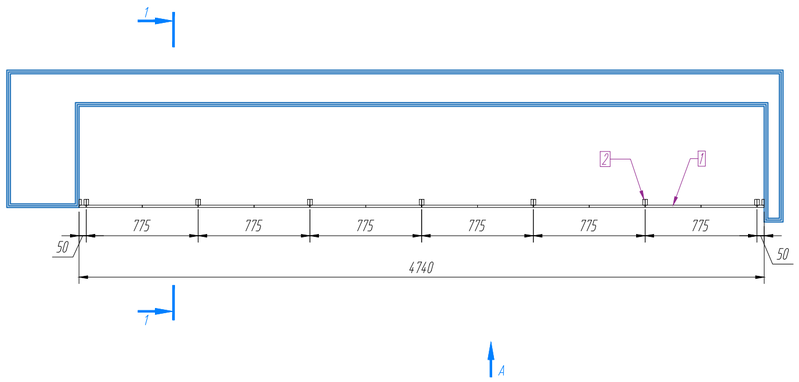

ВЕДОМОСТЬ ИЗДЕЛИЙ И МАТЕРИАЛОВ

N°	Обозначение	Описание
1	ЛДСП EGGER W1000 ST2	Дверь
2	ЛДСП EGGER W1000 ST2	Коробка
3	ЛДСП EGGER W1000 ST2	Доборы и цоколи
4	Citterio Line 387.160.17	Ручка-скоба 160мм белый матовый

ПРИМЕЧАНИЯ

1. Подрядчик отвечает за:
- обмеры на месте и уточнение состава изделий.
- определение условий выполнения работ.
- поставку, транспортировку, распаковку, монтаж, вывоз мусора и тары.
- подгонку изделий, требующих уточнения по месту.

АРЕНДОДАТЕЛЬ: АЛКОН МЕНЕДЖМЕНТ

ЗАКАЗЧИК: ООО «КРОКС СИ-АЙ-ЭС»

Рег. № СРО-П-179-12122012
123104, Москва, Малая Бронная ул., д.2, стр.1
8 (495) 215-5448
www.meandre.ru • hello@meandre.ru

МЕАНДР

Изм.	Кол.уч.	Лист	N док.	Подп.	Дата
ГАП		Гаврилов			18.05.20
Выполнил		Погосян			18.05.20
Проверил		Гаврилов			18.05.20

Заказчик: ООО «Крокс Си-Ай-Эс»

06.39.А0119-АИ

Административное здание
По адресу: г.Москва, Ленинградский проспект, д. 72 БЦ «Алкон», корпус 2, 5 этаж

Перепланировка нежилых помещений с целью размещения офиса ООО «Крокс Си-Ай-Эс»
Том 1
Раздел «Архитектурные интерьеры»

Стадия	Лист	Листов
Р	28	

Детали нестандартных дверей
5-ый этаж

ООО «Меандр»

Подп. и дата | Инв. № дубл. | Взам. инв. № | Подп. и дата | Инв. N подл.

А2 Н (594х420)

ДЕТАЛИ СТОЛА КАФЕТЕРИЯ

1 ВИД А. ОБЩИЙ ВИД М1:30

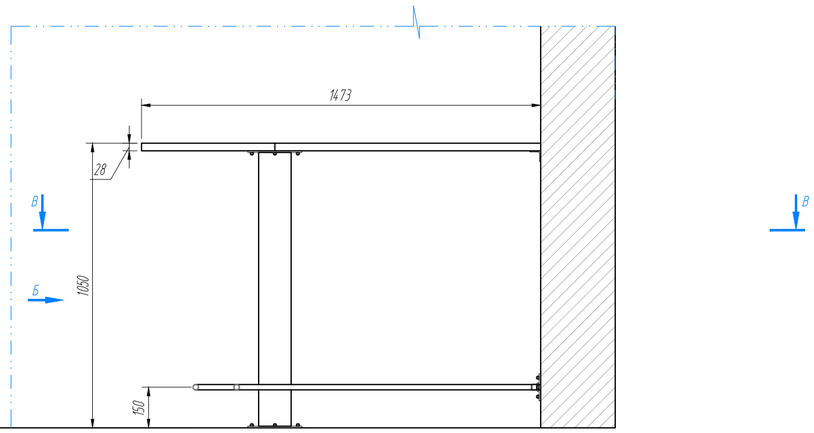

4 ВИД Б. ОБЩИЙ ВИД М1:30

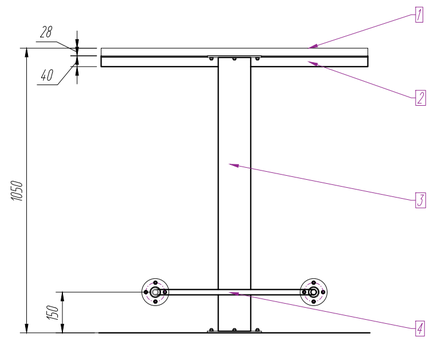

2 ВИД В ПЛАНЕ М1:30

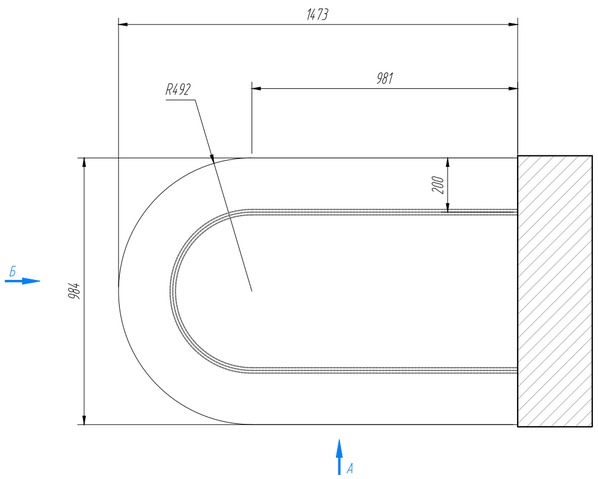

3 РАЗРЕЗ Б-Б М1:30

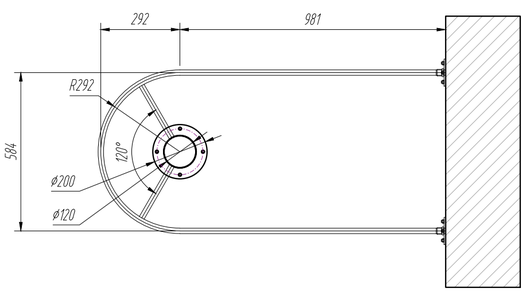

ВЕДОМОСТЬ ИЗДЕЛИЙ И МАТЕРИАЛОВ

N°	Обозначение	Описание
1		Столешница 28 мм W1000 ST2
2		Уголок 40х40мм цвет черный матовый
3		Труба d120мм цвет черный матовый
4		Труба d20мм цвет черный матовый

ПРИМЕЧАНИЯ

1. Подрядчик отвечает за:
- обмеры на месте и уточнение состава изделий
- определение условий выполнения работ.
- поставку, транспортировку, распаковку, монтаж, вывоз мусора и тары.
- подгонку изделий, требующих уточнения по месту.

АРЕНДОДАТЕЛЬ: АЛКОН МЕНЕДЖМЕНТ

ЗАКАЗЧИК: ООО «КРОКС СИ-АЙ-ЭС»

Рег. № СРО-П-179-12122012
123104, Москва, Малая Бронная ул., д.2, стр.1
8 (495) 215-5448
www.meandre.ru • hello@meandre.ru

МЕАНДР

Изм.	Кол.уч.	Лист	N док.	Подп.	Дата
ГАП		Гаврилов			18.05.20
Выполнил		Погосян			18.05.20
Проверил		Гаврилов			18.05.20

Заказчик: ООО «Крокс Си-Ай-Эс»

0639А0119-АИ

Административное здание
По адресу: г.Москва, Ленинградский проспект, д. 72 БЦ «Алкон», корпус 2, 5 этаж

Перепланировка нежилых помещений с целью размещения офиса
ООО «Крокс Си-Ай-Эс»
Том 1
Раздел «Архитектурные интерьеры»

Стадия	Лист	Листов
Р	30	

Детали стола кафетерия
5-ый этаж

ООО «Меандр»

Подп. и дата | Инв. No дубл. | Взам. инв. No | Подп. и дата | Инв. N подл.

А2 Н (594х420)

ДЕТАЛИ ГОСТЕВОГО ГАРДЕРОБА

1 Вид А. Общий вид М1:30

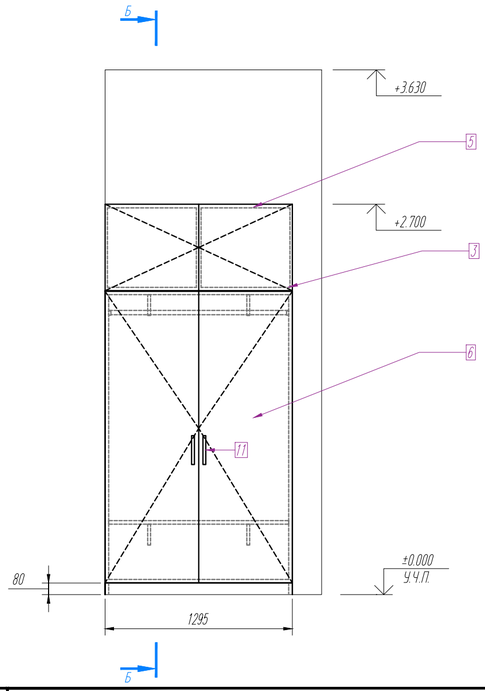

2 Вид А. Общий вид без дверей М1:30

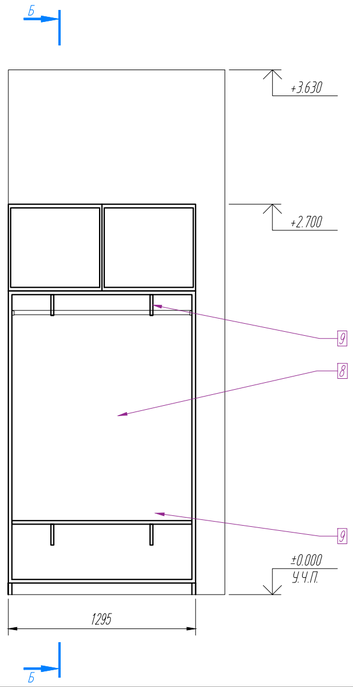

5 Разрез Д-Д М1:16

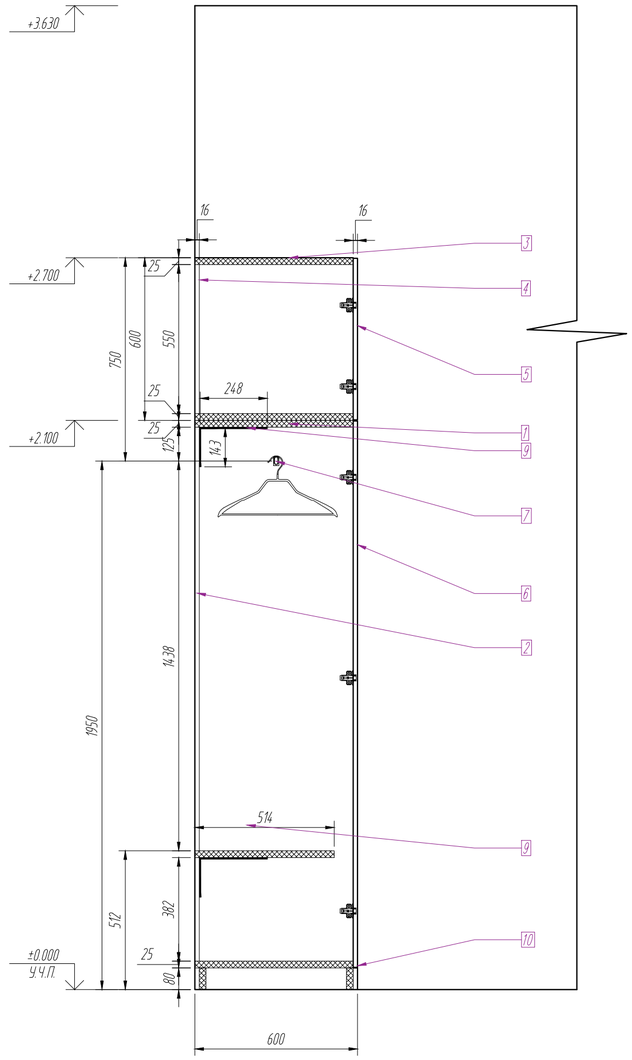

3 Вид в плане. Нижний ярус - гардероб М1:50

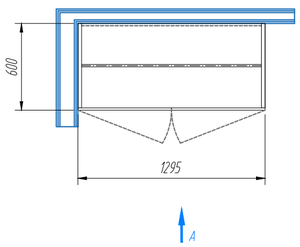

4 Вид в плане. Верхний ярус - антресоль М1:50

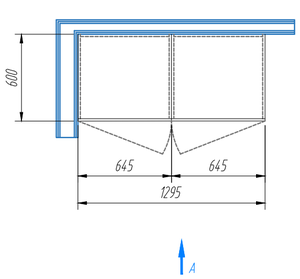

ВЕДОМОСТЬ ИЗДЕЛИЙ И МАТЕРИАЛОВ

N°	ОБОЗНАЧЕНИЕ	ОПИСАНИЕ
1	ЛДСП EGGER W1000 ST2	Каркас нижнего яруса нестандартного гардеробного шкафа ЛДСП 25мм в кромке 2мм
2	ЛДСП EGGER W1000 ST2	Стенка задняя ЛДСП 16мм
3	ЛДСП EGGER W1000 ST2	Каркас антресолей ЛДСП 16мм
4	ЛДСП EGGER W1000 ST2	Задняя стенка антресолей ЛДСП 16мм
5	ЛДСП EGGER W1000 ST2	Фасады ЛДСП 16мм в кромке 2мм, механизм открывания push to open
6	ЛДСП EGGER W1000 ST2	Фасады ЛДСП 16мм в кромке 2мм,
7		Штанга для вешалок и опора штанги, труба овальная хром
8		Направление текстуры шпона
9		Менсолодержатель цвет хром
10	ЛДСП EGGER W1000 ST2	Цоколь ЛДСП 16мм в кромке 2мм,
11	Citterio Line 387.160.17	Ручка-скоба 160мм белый матовый

ПРИМЕЧАНИЯ

1. Подрядчик отвечает за:
- обмеры на месте и уточнение состава изделий.
- определение условий выполнения работ.
- поставку, транспортировку, распаковку, монтаж, вывоз мусора и тары.
- подгонку изделий, требующих уточнения по месту.

АРЕНДОДАТЕЛЬ: АЛКОН МЕНЕДЖМЕНТ

ЗАКАЗЧИК: ООО «КРОКС СИ-АЙ-ЭС»

Рег. № СРО-П-179-12122012
123104, Москва, Малая Бронная ул., д.2, стр.1
8 (495) 215-5448
www.meandre.ru • hello@meandre.ru

МЕАНДР

Изм.	Кол.уч.	Лист	N док.	Подп.	Дата
ГАП		Гаврилов			18.05.20
Выполнил		Погосян			18.05.20
Проверил		Гаврилов			18.05.20

Заказчик: ООО «Крокс Си-Ай-Эс»

06.39.А0119-АИ

Административное здание
По адресу: г.Москва, Ленинградский проспект, д. 72 БЦ «Алкон», корпус 2, 5 этаж

Перепланировка нежилых помещений с целью размещения офиса ООО «Крокс Си-Ай-Эс» Том 1 Раздел «Архитектурные интерьеры»

Стадия	Лист	Листов
Р	31	

Детали гостевого гардероба 5-ый этаж

ООО «Меандр»

Подп. и дата | Инв. No дубл. | Взам. инв. No | Подп. и дата | Инв. N подл.

A2 H (594x420)

ДЕТАЛИ РАЗМЕЩЕНИЯ ОБОРУДОВАНИЯ В СЕРВЕРНОЙ

1

1 Разрез 1-1 М1:30

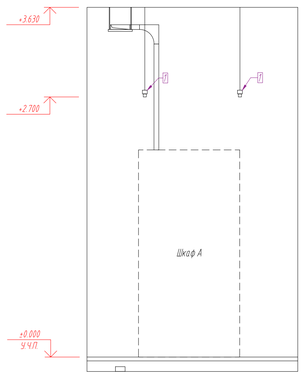

2 Разрез 2-2 М1:30

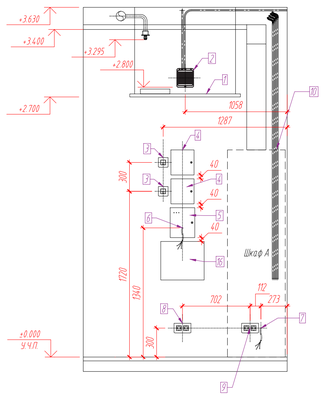

3 Разрез 3-3 М1:30

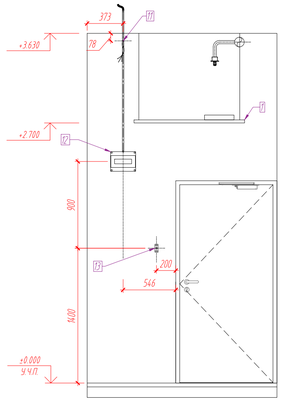

4 Разрез 4-4 М1:30

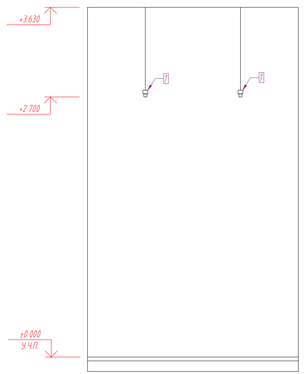

5 Фрагмент плана М1:30

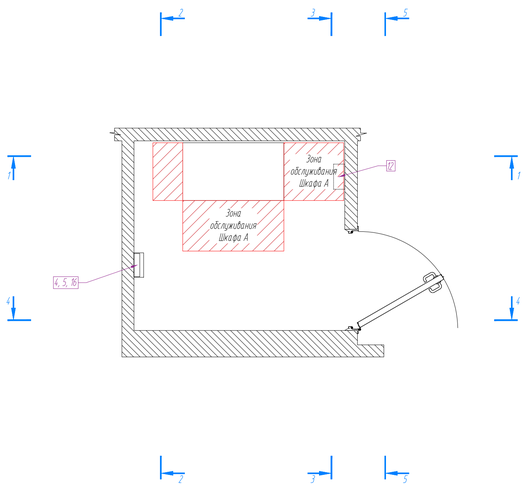

6 Разрез 5-5 М1:30

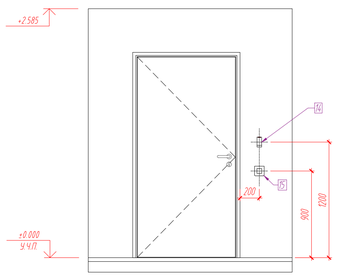

№	Описание
1	Светильник подвесной
3	Громкоговоритель СОУЭ
3	Розетка RJ45 для подключения контроллера СКУД
4	Контроллер СКУД в металлическом кожухе
5	Блок бесперебойного питания СКУД (РИП-12)
6	Вывод кабеля 220В для питания контроллеров СКУД
7	Вывод кабеля 220В для питания ИБП 5 кВА
8	Розетки служебные
9	Розетки 220В - аварийного питания шкафа и для PDU грязного питания
10	Опуски кабельных линий СКС в трубе к шкафу А
11	Вывод кабеля 220В для питания внутренних блоков кондиционеров и блока ротации
12	Блок ротации кондиционеров СРК-М2-У-01
13	Кнопка разблокировки двери
14	Считыватель СКУД
15	Выключатель освещения
16	Блок бесперебойного питания пожарной безопасности (РИП-24)

АРЕНДОДАТЕЛЬ: АЛКОН МЕНЕДЖМЕНТ

ЗАКАЗЧИК: ООО «КРОКС СИ-АЙ-ЭС»

Рег. № СРО-П-179-12122012
123104, Москва, Малая Бронная ул., д.2, стр.1
8 (495) 215-5448
www.meandre.ru • hello@meandre.ru

МЕАНДР

Изм.	Кол.уч.	Лист	N док.	Подп.	Дата
ГАП		Гафаилов			18.05.20
Выполнил		Погосян			18.05.20
Проверил		Гафаилов			18.05.20

Заказчик: ООО «Крокс Си-Ай-Эс» 0639А0119-АИ

Административное здание
По адресу: г.Москва, Ленинградский проспект, д. 72 БЦ «Алкон», корпус 2, 5 этаж

Перепланировка нежилых помещений с целью размещения офиса ООО «Крокс Си-Ай-Эс» Том 1 Раздел «Архитектурные интерьеры»

Стадия	Лист	Листов
Р	32	

Детали размещения оборудования в серверной 5-ый этаж

ООО «Меандр»

Подп. и дата | Инв. № дубл. | Взам. инв. № | Подп. и дата | Инв. № подл.

1,5хА2 (891х420)

КООРДИНАЦИОННЫЙ ПЛАН ПОТОЛКА

М1:100

ЭКСПЛИКАЦИЯ ПОМЕЩЕНИЙ

Номер помещения	Наименование	Площадь, м²	Кат помещения
5-01	Коридор	53.3	
5-02	Кабинет	7.9	
5-02А	Переговорная	6.5	
5-02Б	Кабинет	9.6	
5-03	Индивидуальный кабинет	18.2	
5-04	Индивидуальный кабинет	12.7	
5-05	Групповой кабинет	18.3	
5-06	Переговорная комната	4.1	
5-07	Индивидуальный кабинет	13.3	
5-08	Индивидуальный кабинет	12.9	
5-09	Индивидуальный кабинет	13.3	
5-10	Индивидуальный кабинет	13.3	
5-12	Открытый офис	160.5	
5-13	Групповой кабинет	16.2	
5-14	Серверная	4.4	В3
5-15	Гардероб	4.7	
5-16	Переговорная комната	6.5	
5-17	Коридор	27.4	
5-18	Кафетерий	21.7	
5-19	Тамбур	8.3	
5-19А	Санузел женский	9.1	
5-19Б	Кладовая ИТ	3.2	Д
5-19В	Санузел мужской	9.9	
5-20	Групповой кабинет	32.8	
5-21	Подсобное помещение	8.0	В2
5-22	Шоурум	30.8	
5-22А	Переговорная комната	24.4	
5-23	Переговорная комната	10.0	
5-24	Переговорная комната	7.9	
	ВСЕГО	581.1	

КЛЮЧЕВОЙ ПЛАН

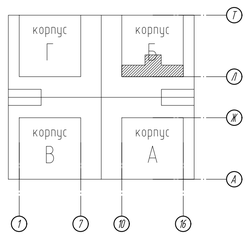

АРЕНДОДАТЕЛЬ: АЛКОН МЕНЕДЖМЕНТ

ЗАКАЗЧИК: ООО «КРОКС СИ-АЙ-ЭС»

Рег. № СРО-П-179-12122012
123104, Москва, Малая Бронная ул., д.2, стр.1
8 (495) 215-5448
www.meandre.ru • hello@meandre.ru

МЕАНДР

Изм	Кол.уч.	Лист	N док.	Подп.	Дата
ГАП		Гафарилов			18.05.20
Выполнил		Погосян			18.05.20
Проверил		Гафарилов			18.05.20

Заказчик: ООО «Крокс Си-Ай-Эс»

06.39А0119-АИ

Административное здание
По адресу: г.Москва, Ленинградский проспект, д. 72 БЦ «Алкон», корпус 2, 5 этаж

Перепланировка нежилых помещений с целью размещения офиса ООО «Крокс Си-Ай-Эс»
Том 1
Раздел «Архитектурные интерьеры»

Стадия	Лист	Листов
Р	33	

Координационный план потолка
5-ый этаж

ООО «Меандр»

Инв. N подл. | Подп. и дата | Взам. инв. No | Инв. No дубл. | Подп. и дата

А1Н (841х594)

СТОЛ РЕЦЕПЦИИ

1 Вид А. Фронтальный вид М1:20

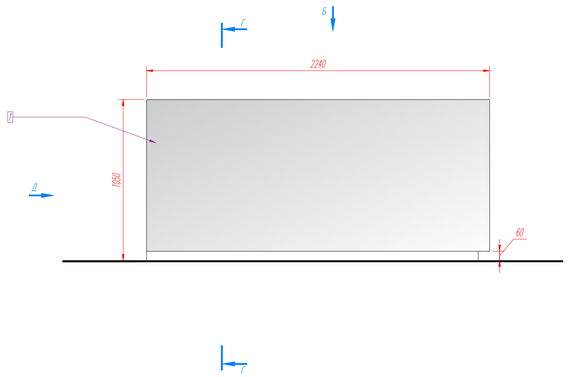

2 Вид Б. Вид в плане М1:20

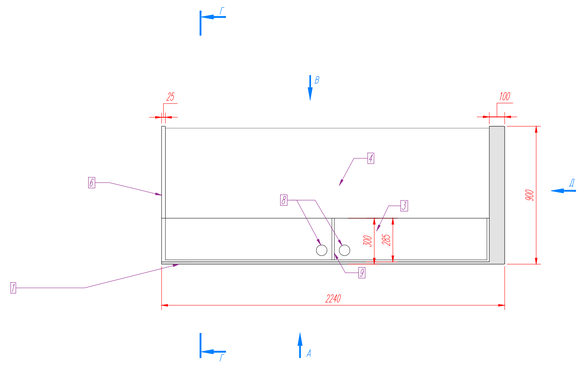

3 Вид В. Вид со стороны рабочего места М1:20

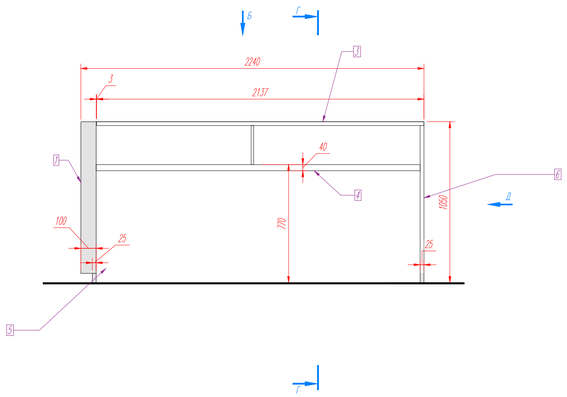

4 Разрез Г–Г М1:16

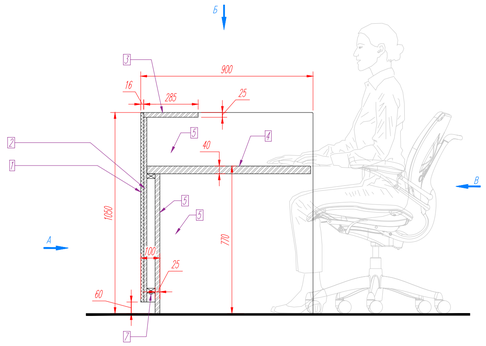

5 Вид Д. Вид сбоку М1:20

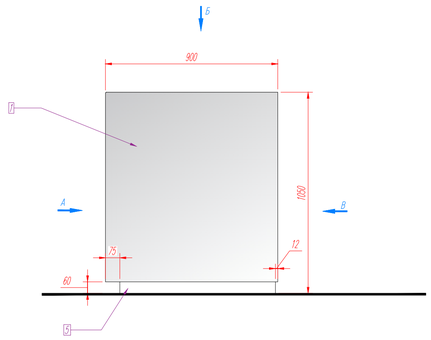

ЭКСПЛИКАЦИЯ

N°	Обозначение	Наименование	Кол-во
1	ЛДСП 16мм Egger W1000 ST30 (глянец)	Наружная отделка стола	
2	ЛДСП 25мм Egger W980 ST2	Подкаркас	
3	ЛДСП 25мм Egger W980 ST2	Столешница для посетителей	
4	ЛДСП 38мм Egger W980 ST2	Рабочая столешница	
5	ЛДСП 25мм Egger W980 ST2	Внутренний каркас	
6	ЛДСП 25мм Egger W980 ST2	Боковая стенка	
7		Светодиодная лента в профиле MICRO-K-ALU (22x6MM)	
8		Отверстие в рабочей столешнице с грометом для прогиска проводов	
9	ЛДСП 16мм Egger W980 ST2	Промежуточная стенка	

ПРИМЕЧАНИЯ

1. Подрядчик отвечает за:
- обмеры на месте и уточнение состава изделий.
- определение условий выполнения работ.
- поставку, транспортировку, распаковку, монтаж, вывоз мусора и тары.
- подгонку изделий, требующих уточнения по месту.

АРЕНДОДАТЕЛЬ: АЛКОН МЕНЕДЖМЕНТ

ЗАКАЗЧИК: ООО «КРОКС СИ-АЙ-ЭС»

Рег. № СРО-П-179-12122012
123104, Москва, Малая Бронная ул., д.2, стр.1
8 (495) 215-5448
www.meandre.ru • hello@meandre.ru

МЕАНДР

Изм.	Кол.уч.	Лист	N док.	Подп.	Дата
ГАП		Гаврилов			18.05.20
Выполнил		Погосян			18.05.20
Проверил		Гаврилов			18.05.20

Заказчик: ООО «Крокс Си-Ай-Эс»

0639А0119-АИ

Административное здание
По адресу: г.Москва, Ленинградский проспект, д. 72 БЦ «Алкон», корпус 2, 5 этаж

Перепланировка нежилых помещений с целью размещения офиса ООО «Крокс Си-Ай-Эс»
Том 1
Раздел «Архитектурные интерьеры»

Стадия	Лист	Листов
Р	34	

Стол рецепции
5-ый этаж

ООО «Меандр»

Инв. N подл. | Подп. и дата | Инв. N дубл. | Взам. инв. N | Подп. и дата

А1 Н (841х594)

Позиция	Наименование и техническая характеристика	Тип, марка, обозначение документа, опросного листа	Код оборудования, изделия, материалов	Завод-изготовитель	Единица измерения	Кол-во	Масса единицы, кг	Примечание
1	2	3	4	5	6	7	8	9
1	ДЕМОНТАЖ							
1.1	Демонтаж существующих стеклянных перегородок высота 2700 мм				м.пог.	30,3		
1.2	Демонтаж существующих перегородок				м.пог.	19,0		
1.3	Демонтаж существующих стеклянных дверей				комп.	7		
1.4	Демонтаж существующих глухих дверей				комп.	1		
1.5	Демонтаж напольного покрытия на всей площади (исключая помещения 5-19 5-19А 5-19Б 5-19В), включая плинтуса и порожки				за весь объем	1		
1.6	Демонтаж подвесного потолка, включая подвесную систему и заполнение плитками				м.кв.	155,0		
1.7	Демонтаж подшивного потолка из ГКЛ, в том числе двухуровневого, включая подкаркас				м.кв.	77,6		
1.8	Демонтаж светильников				за весь объем	1		
1.9	Демонтаж рулонных штор				за весь объем	1		
1.10	Демонтаж сантехнического оборудования помещение 5-19Б				за весь объем	1		
2	СТЕНЫ, ПЕРЕГОРОДКИ, ОБШИВКА							
2.1	Перегородка гипсокартонная (2Л. ГКЛ + ПС75 + 2Л. ГКЛ) по технологии Тиги-Кнауф толщина перегородки 125 мм включая теплозвукоизоляцию 50 мм от перекрытия до перекрытия Серия 1.031.9-2.07.2-3 С112 (D=125мм) ГКЛ		С112	Тиги-Кнауф	м.кв.	204,9		
2.2	Огнестойкая перегородка гипсокартонная (2Л. ГКЛО + ПС75 + 2Л. ГКЛО) по технологии Тиги-Кнауф толщина перегородки 125 мм включая теплозвукоизоляцию 50 мм от перекрытия до перекрытия Серия 1.031.9-2.07.2-3 С112 (D=125мм) ГКЛО		С112	Тиги-Кнауф	м.кв.	16,0		
2.3	Обшивка гипсокартонная (2Л. ГКЛ + ПС50) по технологии Тиги-Кнауф включая теплозвукоизоляцию 50 мм, различной толщины см. план от перекрытия до перекрытия Серия 1.073.9-2.08.1-8 С626 ГКЛ		С626	Тиги-Кнауф	м.кв.	16,0		
2.4	ПБ1 Перегородка из газобетонных блоков Ecoterm D400 Classic D500 (150x250x625)		Aerос	Газобетонные заводы ЛСР	м.кв.	2,3		ПБ1
2.5	Усиление перегородок по технологии Тиги-Кнауф				м.пог	18,5		

Рег. № СРО-П-179-12122012
123104, Москва, Малая Бронная ул., д.2, стр.1
8 (495) 215-5448
www.meandre.ru • hello@meandre.ru

МЕАНДР

Изм.	Кол.уч.	Лист	N док.	Подп.	Дата
ГАП		Гаврилов			18.05.20
Выполнил		Погосян			18.05.20
Проверил		Гаврилов			18.05.20

ЗАКАЗЧИК: ООО «Крокс Си-Ай-Эс»

0639А0119-АИ-СП

Спецификация изделий и материалов

Стадия	Лист	Листов
Р	1	6

ООО "Меандр"

Позиция	Наименование и техническая характеристика	Тип, марка, обозначение документа, опросного листа	Код оборудования, изделия, материалов	Завод-изготовитель	Единица измерения	Кол-во	Масса единицы, кг	Примечание
1	2	3	4	5	6	7	8	9
3	ЗАПОЛНЕНИЕ ПРОЕМОВ							
3.1	Дверь светопрозрачная AMG-Door 2B NEW в алюминиевой обвязке в перегородку.Способ открывания: распашная.Число полотен: одностворчатая.Остекление: двойное 5+5мм закаленное, Pilkington, Класса М1.Коробка: алюминиевая торцевая.Фурнитура: замок PL201, ручка нажимная 113/2246 PZ92 F1 London , цилиндр DL Standart 30х30мм, петли 3шт. алюминиевые карточные, ограничитель.Цвет фурнитуры: полированный алюминий. Цвет профиля Белый RAL 9003, EGGER W1000			AMG Group	шт.	3		
3.2	Дверь, встраиваемая в стеклянную перегородку двухстворчатая, одинрного остекления безрамная, высота 2700 ширина по проекту. Перенос существующих полотен				шт.	0		
3.3	Дверь глухая деревянная в проем AMG-Door.Способ открывания: распашная.Число полотен: одностворчатая.Полотно: с сотовым заполнением (40 мм), ламинированное. Цвет: Egger. С алюминиевой кромкой.Коробка: алюминиевая телескопическая.Фурнитура: замок DL401, ручка нажимная HAFELE, цилиндр DL Standart 30х30, петли 3шт. алюминиевые карточные, ограничитель.Цвет фурнитуры: матовая нержавеющая сталь. Белый RAL 9003, EGGER W1000			AMG Group	шт.	1		
3.4	Дверь противопожарная EiW 60 Стальное полотно. Способ открывания: распашная.Число полотен: одностворчатая. Фурнитура: петли усиленные трехсекционные "Fapim" (3шт на створку), ручка "нажимной гарнитур", механический замок ISEO, выпадающий порог, доводчик Dorma TS Profile. Цвет фурнитуры: матовая нержавеющая сталь. Белый RAL 9003				шт.	2		
3.5	Дверь, встраиваемая в стеклянную перегородку одностворчатая, одинарного остекления безрамная, высота 2700 ширина по проекту. Перенос с сохранением фурнитуры				шт.	5		
3.6	Дверь, встраиваемая в стеклянную перегородку одностворчатая, одинарного остекления безрамная, высота 2700 ширина по проекту. Новая				шт.	4		
4	СВЕТОПРОЗРАЧНЫЕ ПЕРЕГОРОДКИ							
4.1	Перегородка цельностеклянная AMGGlass на П-образном профиле. Заполнение: стекло одинарное 10 мм, закаленное, Pilkington с полированными кромками. Верхний профиль: П-образный 40х18мм. Цвет: RAL 9003. Нижний профиль: П-образный 40х18мм. Цвет: RAL 9003 Межстекольное заполнение: скотч 3М. Высота 2700 мм.		AMG-GLASS	AMG Group	м.кв.	29		СТ1
4.2	Перегородка AMG-Classic Double цельностеклянная двойного остекления. Заполнение: стекло двойное 10 мм, закаленное, Pilkington с полированными кромками. Профиль: бесклипсовый 76х40мм. RAL 9003 Межстекольное заполнение: скотч 3М. Глухие вставки: Гипсокартон с декоративным и влагостойким покрытием Durafort, со звукопоглощающим материал Isover Высота 2700 мм.		AMG-CLASSIC DOUBLE	AMG Group	м.пог	12,15		СТ2
4.1	Перегородка цельностеклянная на П-образном профиле. Перенос демонтированной перегородки, включая замену декортаивного профиля. Заполнение: стекло одинарное 10 мм, Высота 2700 мм.				м.кв.	52,7		СТ1

Позиция	Наименование и техническая характеристика	Тип, марка, обозначение документа, опросного листа	Код оборудования, изделия, материалов	Завод-изготовитель	Единица измерения	Кол-во	Масса единицы, кг	Примечание
1	2	3	4	5	6	7	8	9
5	КОНСТРУКЦИИ ПОЛОВ							
5.1	Существующий регулируемый фальшпол сохраняется. Предусмотреть замену 10% поврежденной плитки. JANSEN 38HAA-AS 620 (600x600x38) Класс С 10-15 кН/м^2				м.кв.	50		ФП1
6	НАПОЛЬНЫЕ ОТДЕЛОЧНЫЕ МАТЕРИАЛЫ							
6.1	Модульная ковровая плитка 500x500 6±0.5 Устанавливается на клей-фиксатор		Composure 4169059 Marine	Interface	м.кв.	141,6		КПП-1
6.2	Модульная ковровая плитка 500x500 6±0.5 Устанавливается на клей-фиксатор		Composure 4169071 Olive	Interface	м.кв.	39,2		КПП-2
6.3	Модульная ковровая плитка 500x500 6±0.5 Устанавливается на клей-фиксатор		Composure 4169066 Abyss	Interface	м.кв.	144,5		КПП-3
6.4	Модульная LVT плитка 1200x200x5 Устанавливается на клей-фиксатор		Allura Flex Wood 63412FL1/63412FL5 blond timber	Forbo	м.кв.	163,2		ПВХ-1
6.5	Модульная LVT плитка 500x500x5 Устанавливается на клей-фиксатор		Allura Flex Material 62523FL1/62523FL5 grigio concrete	Forbo	м.кв.	60,9		ПВХ-2
6.6	Модульная ПВХ-плитка токорассеивающая 615x615x2 Устанавливается на клей-фиксатор		Colorex EC 250205 adula	Forbo	м.кв.	15,8		ПВХ-3
7	ПЛИНТУСА, ПОРОЖКИ, ПРОФИЛИ							
7.1	Плинтус МДФ 16x200 мм с техническим спилом, с окраской полосы по RAL см. лист 7 том АИ			АртЛевша	м.пог.	300,0		1
7.2	Плинтус ПВХ DOLLKEN DSL 60 цвет серебрянный Заполнить ПВХ аналогичным отделке пола				м.пог.	41,0		2
8	КОНСТРУКЦИИ И ОТДЕЛКА ПОТОЛКОВ							
8.1	Подвесной потолок Подвесная система OWA S 3а белого цвета. Плиты из минерального волокна OWAcoustic Premium Sinfonia (белого цвета)			OWA	м.кв.	149,0		АП-1А
8.2	Подвесной потолок Подвесная система OWA S 3а белого цвета. Замена плит на плиты из минерального волокна OWAcoustic Premium Sinfonia (белого цвета)			OWA		47,0		АП-1А
8.3	Окраска существующего перекрытия и коммуникаций Резиновой краской DALI, нанесение - краскопультом. Цвет см. в спецификации колеров (указана площадь проекции, уточнить площадь с учетом конструкции потолка) включая окраску примыкающих стен от высоты +2700мм до перекрытия			DALI	м.кв.	390,0		БП-1А
8.4	Подвесной потолок из кнауф-листов на двухуровневом металлическом каркасе П112. Покраска в 2 слоя в/э краской Dulux Professional Diamond Extra Matt Цвет см. в спецификации колеров			Dulux	м.кв.	82		ГКП-1А

Позиция	Наименование и техническая характеристика	Тип, марка, обозначение документа, опросного листа	Код оборудования, изделия, материалов	Завод-изготовитель	Единица измерения	Кол-во	Масса единицы, кг	Примечание
1	2	3	4	5	6	7	8	9
8.5	Окрашивание существующего ГКЛ потолка в 2 слоя в/э краской Dulux Professional Diamond Extra Matt Цвет см. в спецификации колеров			Dulux	м.кв.	40		ГКП-1Б
8.6	Проектируемый металлический реечный кубообразный потолок, аналогичный существующему - БАРД Панель Униформ 30/110, включая боковые заглушки. Включая боковые заглушки для существующих панелей. Стрингер для панелей 30мм, окрасить в Колер №2			БАРД	м.пог.	141		МРП-1Б
9	НАСТЕННЫЕ ОТДЕЛОЧНЫЕ МАТЕРИАЛЫ							
9.1	Окраска в/э краской Dulux Professional Diamond Matt Цвет см. в спецификации колеров Включая окраску по трафарету			Dulux	м.кв.	980,0		ВЭК-1
9.2	Покрытие из модульной ПВХ плитки 500x500x5 Устанавливается на перманентный клей		Allura Flex Material 62523FL1/62523FL5 grigio concrete	Forbo	м.кв.	23,0		ВПП-1
10	ШТОРЫ, СОЛНЦЕЗАЩИТА							
10.1	Рулонные шторы с ручным управлением Ткань 101117 White-Pearl (белая) - ПВХ армированное стекловолокном Высота 2000мм		HUNTER DOUGLAS PRO	HUNTER DOUGLAS	м.пог	43,9		ШТ-1
10.3	Пленка ПВХ с клеевым слоем (плоттерная резка по макету №1)		WHITE MATT белый матовый	USB	м.пог	56,8		ПЛ-1
10.4	Пленка ПВХ с клеевым слоем (плоттерная резка по макету №2)		WHITE MATT белый матовый	USB	м.пог	56,8		ПЛ-2
10.5	Пленка ПВХ с клеевым слоем (сплошная оклейка) Высота 2700мм		WHITE MATT белый матовый	USB	м.пог	4,3		ПЛ-3
11	СВЕТОТЕХНИЧЕСКОЕ ОБОРУДОВАНИЕ							
11.1	Светильник для потолка "Армстронг" ENTRO ULTRA AR 40W 4000K Ra80 220V / Светильник LED ОПАЛ, 595x595 мм (БОСМА) БЕЛЫЙ			МДМлайт	шт.	8		L1
11.2	Светильник для потолка "Армстронг" ENTRO ULTRA AR 40W 4000K Ra80 220V / Светильник LED ОПАЛ, 595x595 мм (БОСМА) БЕЛЫЙ			МДМлайт	шт.	19		L2
11.3	Светильник встраиваемый светодиодный Arlight Russia IM-165WH-Cyclone-18W Day White (023212)			МДМлайт	шт.	43		L3
11.4	Светильник подвесной линейный светодиодный (существующий + перенос) INI LED 03 SN 22W 4000K Ra90 T90 /Св-к LED, 1147 мм (подвес 3м) (БОСМА) БЕЛЫЙ			МДМлайт	шт.	24		L4
11.5	Светильник подвесной линейный светодиодный (существующий + перенос) INI LED 03 SN 33W 4000K Ra90 T90 /Св-к LED, 1716 мм (подвес 3м) (БОСМА) БЕЛЫЙ			МДМлайт	шт.	8		L5
11.6	Светильник подвесной линейный светодиодный INI LED 01 PROM 36W 4000K Ra80 T90 220V / Светильник LED, 1147 мм (БОСМА) АЛЮМИНИЙ			МДМлайт	шт.	4		L6
11.7	Прожектор светодиодный трековый ANI LED spot 12W 4000K/CRI90 45 гр. / Прожектор (COB Lumileds) (БОСМА) ЧЕРНЫЙ			МДМлайт	шт.	13		L7

Позиция	Наименование и техническая характеристика	Тип, марка, обозначение документа, опросного листа	Код оборудования, изделия, материалов	Завод-изготовитель	Единица измерения	Кол-во	Масса единицы, кг	Примечание
1	2	3	4	5	6	7	8	9
11.8	Светильник встраиваемый светодиодный Arlight Russia IM-200WH-Cyclone-20W Day White (023212)			МДМлайт	шт.	6		L8
11.9	Светильник подвесной линейный светодиодный (новый) INI LED 03 SN 54W 4000K Ra90 T90 /Cb-к LED, (подвес 3м) (БОСМА) БЕЛЫЙ			МДМлайт	шт.	1		L9
11.10	Светильник встраиваемый светодиодный Arlight Russia IM-145WH-Cyclone-14W Day White (023205)			МДМлайт	шт.	10		L10
11.11	Шинопровод подвесной черный RU-TRACK 3F 2 м			МДМлайт	шт.	10		
11.12	Шинопровод подвесной черный RU-TRACK 3F 3 м			МДМлайт	шт.			
11.13	Комплект подвесов			МДМлайт	шт.	10		
11.14	Угол правый черный			МДМлайт	шт.	4		
11.15	Т-соединение левое нижнее черное			МДМлайт	шт.	1		
11.16	Т-соединение правое нижнее черное			МДМлайт	шт.	1		
11.17	Внутренний стык			МДМлайт	шт.	3		
11.18	Усилитель стыка			МДМлайт	шт.	3		
	Внимание! Светильники аварийного и антипанического освещения учтены в спецификации раздела ЭОМ							
12	ОФОРМЛЕНИЕ, ДЕКОР							
12.1	Зеркало для гардероба 599x2113		Sherlock 80304545	Hoff	комплект			
12.2	Монтаж декоративной конструкции заказчика (в пом. 5-01)				шт.	1		
12.3	Изготовление планов эвакуации 400x300				шт.	0		
12.4	Наклейки для переговорных (непрозрачная цветная виниловая пленка ORACAL) Тип Т1				шт.	6		
12.5	Таблички для помещений (120x120 мм) акрил, аппликация виниловой пленкой по макету				шт.	6		
12.6	Навигационная табличка (360x120 мм) акрил, аппликация виниловой пленкой				шт.	1		
12.7	Несветовая панель с клик-профилем. Полноцветная печать по виниловой пленке, композитная основа, клик-профиль Clic 32				шт.	0		
13	НЕСТАНДАРТНЫЕ ИЗДЕЛИЯ							
13.1	Гардеробная система см лист 22 раздела АИ				комплект	1		
13.2	Декоративные панели CROCS см лист 27 раздела АИ				комплект	1		

Позиция	Наименование и техническая характеристика	Тип, марка, обозначение документа, опросного листа	Код оборудования, изделия, материалов	Завод-изготовитель	Единица измерения	Кол-во	Масса единицы, кг	Примечание
1	2	3	4	5	6	7	8	9
13.3	Нестандартные двери см лист 28 раздела АИ				комплект	1		
13.4	Крепление логотипа Заказчика см лист 29 раздела АИ				комплект	1		
13.5	Стол консольный см лист 30 раздела АИ				комплект	1		
13.6	Гостевой гардероб см лист 31 раздела АИ				комплект	1		